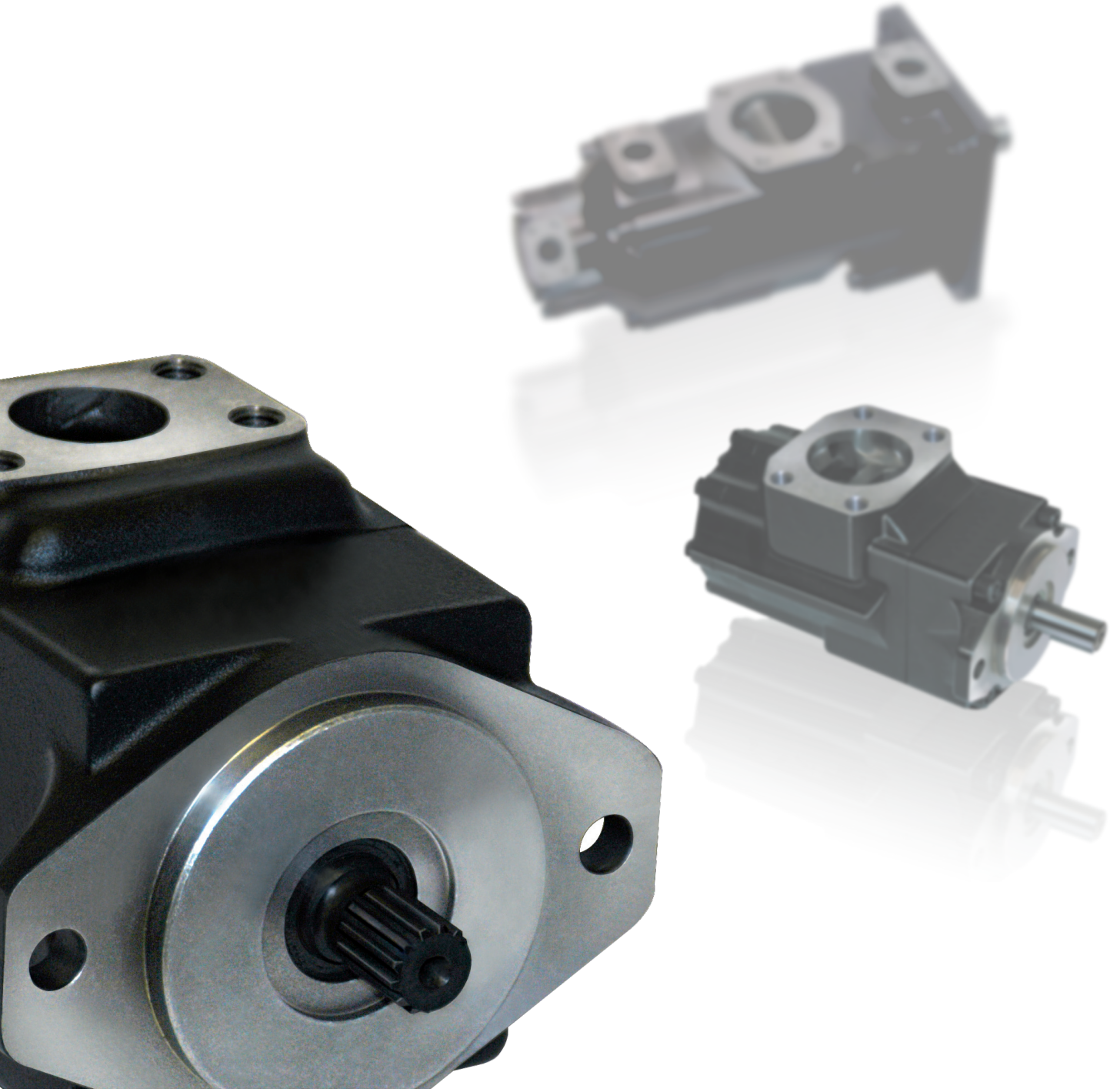

Pompes Hydrauliques Mobiles T6*M

Technologie à Palettes Denison, cylindrée fixe

aerospace
climate control
electromechanical
filtration
fluid & gas handling
hydraulics
pneumatics
process control
sealing & shielding

Parker

ENGINEERING YOUR SUCCESS.

Table des matières

GÉNÉRALITÉS

Caractéristiques 3
Instructions 3
Vitesses minimum et maximum 4
Pressions admissibles 4
Amorçage 4
Pression minimum d'aspiration 5
Caractéristiques générales 5
Choix d'une pompe : procédure et exemple 6
Calcul de la pression intermittente 6
Description 7
Avantages techniques 7
Arbres et fluides 8
Notes 9

T6CM

Désignation et performances 10
Dimensions et caractéristiques de fonctionnement 11

T6CP

Désignation et performances 12
Dimensions et caractéristiques de fonctionnement 13

T6D*

Désignation et performances 14
Dimensions et caractéristiques de fonctionnement 15

T6E*

Désignation et performances 16
Dimensions et caractéristiques de fonctionnement 17

T6CC*

Désignation et performances 18
Dimensions et caractéristiques de fonctionnement 19

T6DC*

Désignation et performances 20
Dimensions et caractéristiques de fonctionnement 21

T6EC*

Désignation et performances 22
Dimensions et caractéristiques de fonctionnement 23

T6ED*

Désignation et performances 24
Dimensions et caractéristiques de fonctionnement 25

T6DCCM

Désignation et caractéristiques de fonctionnement 26
Dimensions 27
Performances 28

T6EDC*

Performances 29
Dimensions T6EDCM 30
Dimensions T6EDCS 31
Désignation et caractéristiques de fonctionnement 32

Arbres supplémentaires 33
Dispositions relatives des orifices pour pompes doubles 34
Dispositions relatives des orifices pour pompes triples ..... 34 - 35

Parker Hannifin SAS
VPDE, Denison Vane Pumps
Vierzon - France

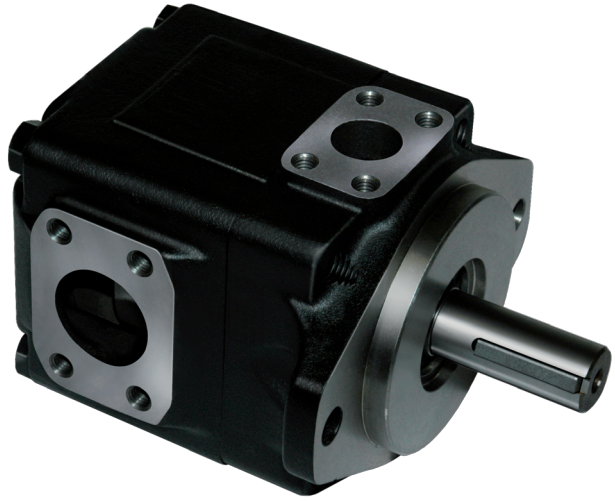

DÉBIT PLUS ÉLEVÉ

Un débit plus élevé est obtenu grâce aux cames annulaires de cylindrées différentes: à des vitesses élevées autorisées avec aspiration atmosphérique
C → 3 à 31 GPM, 10 à 100 cm^3/tr.
D → 14 à 50 GPM, 48 à 158 cm^3/tr.
E → 42 à 72 GPM, 132 à 227 cm^3/tr.

HAUTE PRESSION

Pressions admissibles jusqu'à 275 bar, permettant de réduire la taille et le coût des actionneurs, des valves et des tuyauteries.

MEILLEUR RENDEMENT

Rendement amélioré sous charge, contribuant à augmenter la productivité et à réduire l'échauffement et les coûts d'exploitation.

ADAPTABILITÉ DE MONTAGE

Jusqu'à 32 positions pour pompes doubles et jusqu'à 128 pour pompes triples: réduit les coûts de montage et rehausse les performances.

FAIBLE NIVEAU SONORE

Améliore la sécurité et le confort de l'opérateur.

CONFORMITÉ TOTALE

Aux normes SAE - J744 2 trous et ISO 3019-1 (T6EDCS SAE E, T6EDCM ISO 3019/2) dans les différentes versions d'arbres proposés, à clavettes ou à cannelures.

CONCEPT DES CARTOUCHES

Cartouches interchangeables pour des conversions et une maintenance à un coût et un risque de contamination minimum. Les cartouches industrielles « C » et « D »sont bi-directionnelles et comportent un « B » dans le numéro de modèle. Changement de sens de rotation aisé : il suffit de modifier la position de la came annulaire sur la goupille de plaque d'orifice.

VISCOSITÉ ACCEPTABLE ÉTENDUE

Une viscosité de 2000 à 10 cSt autorise les démarrages à froid et un fonctionnement à plus haute température. L'équilibrage hydrostatique compense les variations de jeux internes. Pour une viscosité élevée ou des températures froides, le rotor d'intervalle des plaques latérales est bien lubrifié et améliore le rendement mécanique.

FLUIDES DIFFICILEMENT INFLAMMABLES

Les esters phosphatés, hydrocarbures chlorés, eaux glycols et émulsions inversées, peuvent être utilisés par ces pompes à des pressions élevées et avec une longue durée de vie.

INSTRUCTIONS GÉNÉRALES D'UTILISATION

1. Vérifier la plage de vitesse, la pression, la température, la qualité du fluide, sa viscosité et le sens de rotation de la pompe.
2. Vérifier les conditions d'aspiration de la pompe, leur compatibilité avec les exigences de l'application.
3. Vérifier le type d'arbre: Valeur de couple maxi admissible par l'arbre.
4. L'accouplement doit être déterminé afin de minimiser les efforts sur l'arbre (poids, désalignement).
5. Filtration : elle doit être suffisante pour maintenir le niveau de propreté exigé.
6. Vérifier l'environnement de la pompe pour éviter les réflexions sonores, la pollution et les chocs.

Taille	Came	Cylindrée théorique Vi	Vitesse minimum	Vitesse maximum [1]		Pression maximum					
				HF-0,HF-1 HF-2	HF-3, HF-4 HF-5	HF-0, HF-2		HF-1, HF-4, HF-5		HF-3	
						Int,	Cont,	Int	Cont	Int	Cont
		cm³/tr	tr/min	tr/min	tr/min	bar	bar	bar	bar	bar	bar
CM CP	B03	10,8	400	2800	1800	275	240	210	175	175	140
	B05	17,2									
	B06	21,3									
	B08	26,4									
	B10	34,1									
	B12	37,1									
	B14	46,0									
	B17	58,3									
	B20	63,8									
	B22	70,3									
	B25	79,3		2500							
	B28	88,8				210	160		160		
	B31	100,0									
DM DP	B14	47,6	400	2500	1800	240	210	210	175	175	140
	B17	58,2									
	B20	66,0									
	B24	79,5									
	B28	89,7									
	B31	98,3									
	B35	111,0									
	B38	120,3									
	B42	136,0		2200							
	B45	145,7									
	B50	158,0				210	160		160		
EM EP	042	132,3	400	2200	1800	240	210	210	175	175	140
	045	142,4									
	050	158,5									
	052	164,8									
	062	196,7									
	066	213,3									
	072	227,1									

HF-0, HF2 = Huiles minérales avec anti-usure
HF-1 = Huiles minérales sans anti-usure
HF-3 = Émulsions inverses eau-huile
HF-4 = Eau glycols
HF-5 = Fluides synthétiques

[1] Vérifier que la vitesse d'aspiration est inférieure à 1,9 m/sec.

Pour plus d'informations ou si les caractéristiques techniques ci-dessus ne satisfont pas vos propres spécifications, veuillez consulter Parker.

AMORÇAGE

Lors de la première mise en service de la pompe, amorcer celle-ci à la vitesse et à la pression les plus basses possibles. Lorsqu'une valve de décharge est installée sur l'orifice de refoulement, elle doit être réglée à la pression minimum.
Quand cela est possible, une purge doit être montée sur le circuit afin de faciliter l'évacuation de l'air présent dans le système.
Ne jamais faire fonctionner la pompe à vitesse et pression maximum avant de s'être assuré de l'amorçage complet de la pompe et de la désaération du fluide.

Pression minimum d'aspiration (bar absolu)

Cartouche		Vitesse tr/min								Came
Taille	Came	1200	1500	1800	2100	2200	2300	2500	2800	
CM CP	B03	0,80	0,80	0,80	0,80	0,80	0,80	0,90	1,00	B03
	B05									B05
	B06									B06
	B08									B08
	B10									B10
	B12						0,85	0,92		B12
	B14							0,95		B14
	B17					0,85	0,90		1,03	B17
	B20									B20
	B22				0,85	0,90		0,98	1,05	B22
	B25				0,90	0,95	0,95	1,05		B25
	B28					0,98	0,98	1,08		B28
	B31				0,85	0,90	1,00	1,11		B31
DM DP	B14	0,80	0,80	0,80	0,80	0,88	0,95	1,00		B14
	B17									B17
	B20									B20
	B24				0,82			1,10		B24
	B28				0,85	0,92	1,00	1,18		B28
	B31				0,90	0,95		1,23		B31
	B35				0,92	0,98	1,02	1,29		B35
	B38				0,95	1,00	1,05			B38
	B42					1,02	1,08			B42
	B45			0,85	0,98	1,05				B45
	B50				1,02	1,09				B50
EM EP	042	0,80	0,80	0,80	0,88	1,00				042
	045				0,90					045
	050									050
	052									052
	062			0,85	0,95					062
	066	0,85	0,85	0,95	1,00	1,09				066
	072			0,85		1,05				072

La pression d'aspiration est mesurée à la bride d'aspiration, avec des fluides à base d'huile minérale et pour une viscosité comprise entre 10 et 65 cSt. La différence entre la pression à l'orifice d'aspiration et la pression atmosphérique ne doit pas excéder 0,2 bar afin de prévenir tout risque d'aération.

Multiplier la pression absolue par 1,25 pour les fluides HF-3, HF-4.
1,35 pour les fluides HF-5.
1,10 pour les fluides types esters et à base de Colza.

Pour les pompes doubles et triples, utilisez la valeur la plus élevée.

CARACTÉRISTIQUES GÉNÉRALES

	Standard de montage	Poids sans bride, ni pied support kg	Moment d'inertie $kgm^2 \times 10^{-4}$	Orifice SAE 4 trous J518c - ISO/DIS 6162-1 - [4] ISO/DIS 6162-2			
				Aspiration	Pression		
T6CM	SAE J744c ISO/3019-1 SAE B	15,7	7,5	1.1/2"	1"		
T6CP	SAE J744c ISO/3019-1 SAE C	18,0	7,8	2"[4]	1.1/4"[4]		
T6D*		24,0	23,3	2"	1.1/4"		
T6E*		43,3	51,5	3"	1.1/2"		
T6CC*	SAE J744c ISO/3019-1 SAE B	26,0	14,9	2.1/2" ou 3"	P1	P2	
					1"	1" ou 3/4"	
T6DC*	SAE J744c ISO/3019-1 SAE C	36,6	30,4	3"	1.1/4"	1"	
T6EC*		55,0	73,4	3.1/2"	1.1/2"	1"	
T6ED*		66,0	73,4	4"	1.1/2"	1.1/4"	
T6DCC*		61,0	37,3	4"	P1	P2	P3
					1.1/4"	1"	1" ou 3/4"
T6EDC*	SAE E (T6EDCS) ISO/3019-2 (T6EDCM)	100,0	80,2	4"	1.1/2"	1.1/4"	1" ou 3/4"

Parker Hannifin SAS
VPDE, Denison Vane Pumps
Vierzon - France

CALCUL

A déterminer			Performances demandées			
Cylindrée volumétrique	Vi	[cm³/tr]	Débit demandé	Q	[l/min]	60
Débit disponible	Q	[l/min]	Vitesse	n	[tr/min]	1500
Puissance d'entrée	P	[kW]	Pression	p	[bar]	150

PROCÉDURE ET EXEMPLE

Procédure :	Exemple :
1. Premier calcul $Vi = \frac{1000\ Q}{n}$	$Vi = \frac{1000 \times 60}{1500} = 40\ cm^3/tr$
2. Sélectionner la pompe dont la cylindrée théorique Vi est immédiatement supérieure (voir tableau)	T6CM B14 Vi = 46 cm³/tr
3. Débit théorique de cette pompe $Q_{théo.} = \frac{Vi \times n}{1000}$	$Q_{théo.} = \frac{46 \times 1500}{1000} = 69$ l/min
4. Déterminer le débit de fuite $Q_{per.}$ *en fonction de la pression* $Q_{per.} = f(p)$ *sur les courbes à 10 ou 24 cSt*	T6CM (page 10) : $Q_{per.}$ = 5 l/min à 150 bar, 24 cSt
5. Débit disponible $Q = Q_{théo.} - Q_{per.}$	Q = 69 - 5 = 64 l/min
6. Puissance théorique d'entrée $P_{théo.} = \frac{Q_{théo.} \times p}{600}$	$P_{théo.} = \frac{69 \times 150}{600} = 17{,}3$ kW
7. Déterminer la perte hydromécanique $P_{per.}$ *sur les courbes*	T6CM (page 10): $P_{per.}$ à 1500 tr/min, 150 bar = 1,5 kW
8. Calcul de la puissance d'entrée nécessaire $P = P_{théo.} + P_{per.}$	P = 17,3 + 1,5 = 18,8 kW
9. Résultats	Vi = 46,0 cm³/tr Q = 64,0 l/min P = 18,8 kW } T6CM B14

Ce processus de calcul doit être suivi pour chaque application.

PRESSION DE FONCTIONNEMENT INTERMITTENTE

Les pompes T6 peuvent opérer à des pressions intermittentes supérieures à la valeur de pression maximum continue, lorsque la moyenne pondérée des pressions est inférieure ou égale à cette pression maximum continue.
Ce calcul de la pression continue maximum n'est valable que si les paramètres vitesse, fluide, viscosité et niveau de contamination sont acceptables.
Pour un temps de cycle supérieur à 15 minutes, veuillez consulter votre représentant Parker.

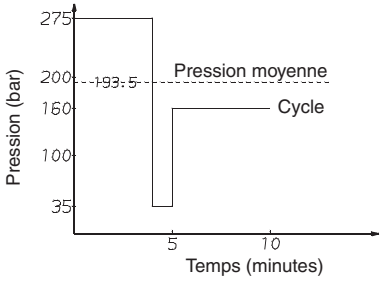

Exemple : T6CM - B14
Cycle de travail 4 min. à 275 bar
1 min. à 35 bar
5 min. à 160 bar

$$\frac{(4 \times 275) + (1 \times 35) + (5 \times 160)}{10} = 193{,}5 \text{ bar}$$

La pression moyenne: 193,5 bar est inférieure à la pression de service continue maximum admise pour une T6CM - B14 avec un fluide HF-0.

Parker Hannifin SAS
VPDE, Denison Vane Pumps
Vierzon - France

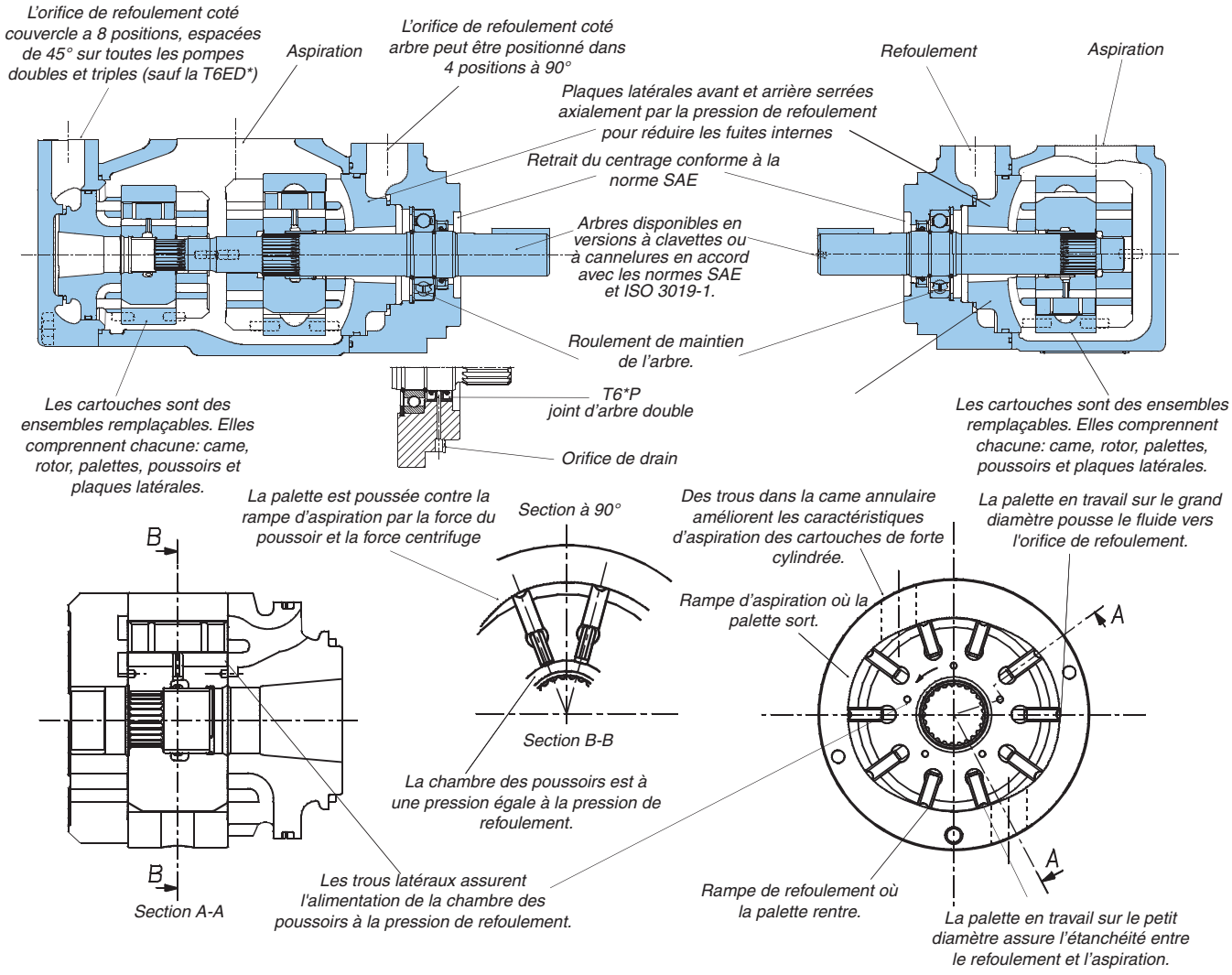

AVANTAGES TECHNIQUES

- La haute pression disponible, jusqu'à 275 bar, dans une enveloppe compacte, réduit le coût d'installation et offre une durée de vie accrue aux pressions d'utilisation réduites.
- Le rendement volumétrique élevé, de l'ordre de 94%, diminue les phénomènes d'échauffement et permet une utilisation à 400 tr/min et pression maximum.
- Le haut rendement mécanique, de l'ordre de 94%, réduit la consommation d'énergie.
- La large gamme de vitesses (de 400 à 2800 tr/min) combinée à de grosses cylindrées permet d'optimiser l'installation pour un faible niveau sonore dans une petite enveloppe.
- Les possibilités d'utilisation à petite vitesse (400 tr/min), faible pression, haute viscosité (2000 cSt) permettent le développement d'application à basse température, pour une consommation d'énergie minimale et sans risque de grippage.
- Le faible niveau de pulsation de pression (± 2 bar) diminue les bruits de tuyauterie et accroît la durée de vie des autres composants du circuit.
- La haute résistance à la contamination solide, grâce aux palettes à double lèvre, accroît la durée de vie de la pompe.
- Le large choix d'options (cames, arbres, positions d'orifices) permet une installation personnalisée.
- L'arbre T (SAE J718c), est adapté aux entraînements directs (à 540 ou 1000 tr/min) ou prise de mouvement "agricole".
- Les versions T6*Psont équipées de deux joints d'arbre et d'un orifice de drainage pour permettre un montage direct sur des boîtes de vitesses.

FLUIDES PRÉCONISÉS

Huiles minérales avec additifs anti-usures, antirouille et anti-oxidation.
Ces fluides sont recommandés pour les pompes de la série T6. Les valeurs maximum et les performances optimales indiquées dans ce catalogue sont données pour une utilisation avec ces types de fluide. Ils sont couverts par les spécifications Denison HF-0 et HF-2.

FLUIDES ALTERNATIFS ACCEPTABLES

L'usage de fluides autres que les huiles minérales avec additifs anti-usure implique une diminution des valeurs maximum indiquées dans ce catalogue. Dans certains cas, la pression minimale d'aspiration doit être augmentée. Pour de plus amples informations, se référer aux sections spécifiques à ce sujet.

VISCOSITÉ

Maximum (démarrage à froid, basse vitesse et basse pression)	2000	mm^2/s (cSt)
Maximum (vitesse et pression maxi)	108	mm^2/s (cSt)
Optimum (durée de vie maximum)	30	mm^2/s (cSt)
Minimum (pression et vitesse maxi, pour les fluides HF-1, HF-3, HF-4 & HF-5)	18	mm^2/s (cSt)
Minimum (pression et vitesse maxi, pour les fluides HF-0 & HF-2)	10	mm^2/s (cSt)

INDICE DE VISCOSITÉ

90° minimum. Des valeurs plus élevées étendent la plage de température dans laquelle la pompe peut fonctionner.

Température maximum du fluide (θ) °C	
HF-0, HF-1, HF-2	+ 100°
HF-3, HF-4	+ 50°
HF-5	+ 70°
Fluides Biodégradables (esters & à base de colza)	+ 65°
Température minimum du fluide (θ) °C	
HF-0, HF-1, HF-2, HF-5	- 18°
HF-3, HF-4	+ 10°
Fluides Biodégradables (esters & à base de colza)	- 20°

PROPRETÉ DU FLUIDE

Le fluide doit être propre avant et pendant le fonctionnement pour maintenir un niveau de contamination NAS1638 classe 8 (ou ISO 19/17/14) ou meilleur. Une filtration à 25 microns nominal (ou mieux, avec un $ß10 \geq 100$) est recommandée, mais ne garantit pas les niveaux de propreté demandés.
Les crépines d'aspiration doivent être dimensionnées de manière à garantir les pressions d'entrées minimales. Le maillage de 150 microns est le plus fin recommandé. Il est préférable de sur-dimensionner les crépines ou de les omettre sur les applications impliquant des démarrages à froid ou utilisant des fluides résistants au feu.

TEMPÉRATURES DE FONCTIONNEMENT ET VISCOSITÉS

Les températures de fonctionnement sont fonction de la viscosité du fluide, de son type et de la pompe. La viscosité du fluide doit être sélectionnée de manière à atteindre une viscosité optimale dans les conditions normales de fonctionnement. Lors des démarrages à froid les pompes doivent être mise en route à basse vitesse et basse pression jusqu'au réchauffement du fluide, avant de pouvoir fonctionner à pleine puissance.

CONTAMINATION DU FLUIDE PAR L'EAU

Quantité maximale d'eau acceptable dans le fluide :
• 0,10 % pour les huiles minérales.
• 0,05 % pour les fluides synthétiques, les huiles moteurs et les fluides biodégradables.
Si le volume d'eau est dépassé, le circuit doit être purgé.

ACCOUPLEMENTS ET CANNELURES FEMELLES ARBRES À CANNELURES

- L'entraînement par cannelure doit être flottant et se centrer de lui-même. Si le montage des 2 parties de l'accouplement est rigide, le défaut d'alignement doit être inférieur à 0,15 mm (lecture totale du cadran), afin de réduire la corrosion de frottement. Le défaut d'alignement angulaire des cannelures doit être inférieur à 0,05 mm pour 25,4 mm.
- L'accouplement cannelé doit être lubrifié avec une graisse au bisulfure de lithium ou équivalent.
- La dureté des cannelures doit être comprise entre 27et 45 HRc.
- Les cannelures femelles doivent être conformes à la classe 1 de la norme SAE J498 (1971) et désignées par « Flat Root Side Fit » (fond plat, centrage sur flancs).

ARBRES À CLAVETTE

Nous fournissons les pompes de la série T6 avec des clavettes à haute résistance. En cas d'installation ou de remplacement de ces pompes, ces clavettes doivent être utilisées afin d'assurer une durée de vie maximale. Si la clavette doit être remplacée, utiliser une clavette traitée à une dureté comprise entre 27 et 34 HRc. Les angles vifs de la clavette doivent avoir un chanfrein compris entre 0,76 et 1,02 mm à 45° ou un rayon de même dimensions.

REMARQUE

Les tolérances d'alignement pour les arbres à cannelures s'appliquent aussi aux arbres à clavettes.

CHARGES SUR L'ARBRE

Ces produits sont conçus à l'origine pour un entraînement coaxial qui n'impose ni charge axiale, ni charge radiale sur l'arbre. Pour de plus amples informations, se référer aux sections spécifiques à ce sujet.

Parker Hannifin SAS
VPDE, Denison Vane Pumps
Vierzon - France

Notes

Parker Hannifin SAS
VPDE, Denison Vane Pumps
Vierzon - France

Code de désignation

Série T6CM, Pompes à palettes Denison

N° de modèle **T6CM - B22 - 1 R 00 - C 1**

Série M = Mobile 1 joint d'arbre

Came annulaire
(Débit à 0 bar et 1500 tr/min)

B03 = 16,2 l/min	B17 = 87,4 l/min
B05 = 25,8 l/min	B20 = 95,7 l/min
B06 = 31,9 l/min	B22 = 105,4 l/min
B08 = 39,6 l/min	B25 = 118,9 l/min
B10 = 51,1 l/min	B28 = 133,2 l/min
B12 = 55,6 l/min	B31 = 150,0 l/min
B14 = 69,0 l/min	

Type d'arbre
1 = à clavette (SAE B)
2 = à clavette (non SAE)
3 = à cannelures (SAE B)
4 = à cannelures (SAE BB)

Modification

Type de joint
1 = S1 (huiles minérales)
4 = S4 (fluides difficilement inflammables)
5 = S5 (huiles minérales et fluides difficilement inflammables)

Lettre de production

Disposition relative des orifices
00 = standard

Sens de rotation (vue coté bout d'arbre)
R = horaire
L = anti-horaire

P = Orifice de refoulement
S = Orifice d'aspiration

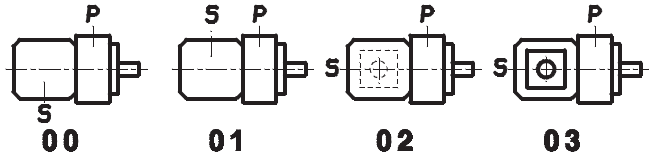

PERTES VOLUMÉTRIQUES (TYPIQUES)

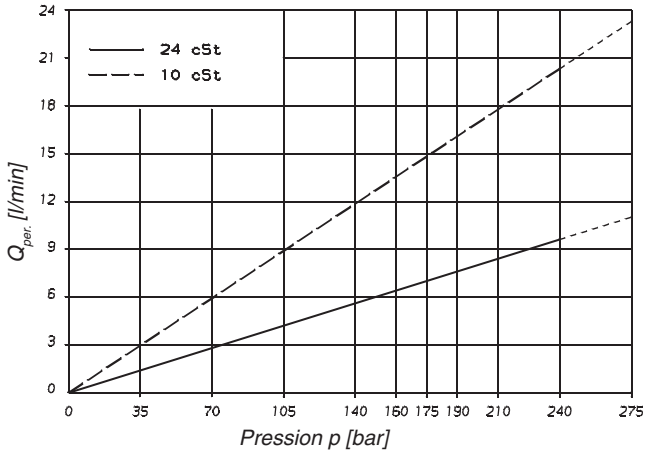

Ne pas faire fonctionner la pompe pendant plus de 5 secondes à une pression, une vitesse et une viscosité donnant un débit de fuite interne supérieure à 50% du débit théorique.

NIVEAUX SONORES (TYPIQUES) T6CM - B22

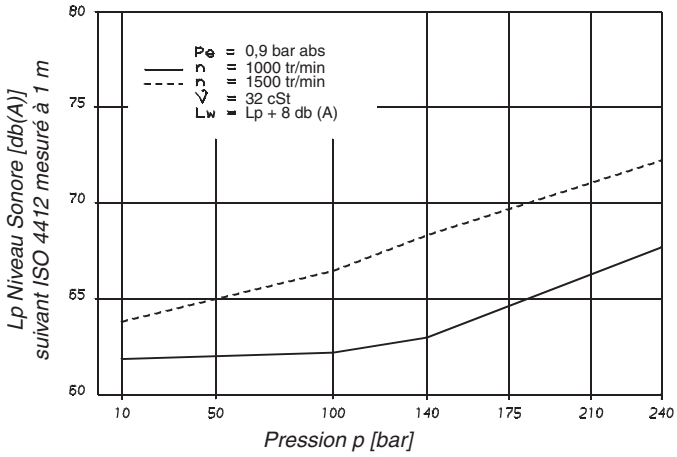

PERTES HYDROMÉCANIQUES (TYPIQUES)

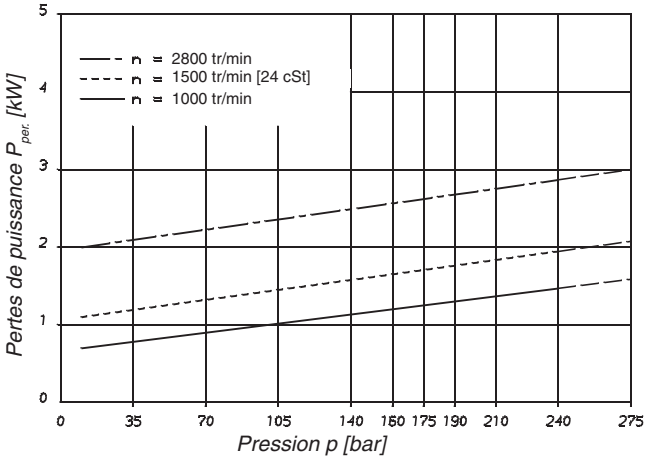

CHARGES ADMISSIBLES SUR L'ARBRE

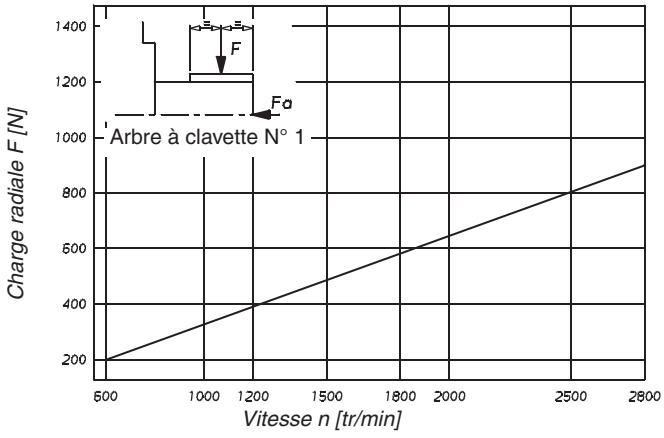

Charge axiale maximale admissible Fa = 800 N

Parker Hannifin SAS
VPDE, Denison Vane Pumps
Vierzon - France

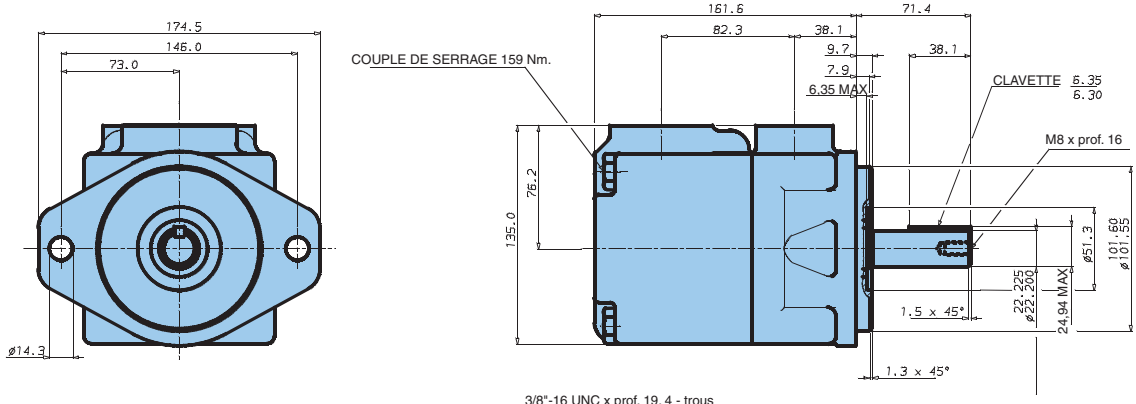

Arbre code 1
(A clavette SAE B)

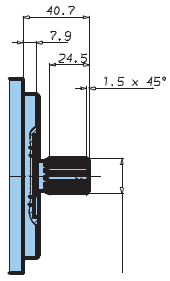

Arbre code 3
A cannelures SAE B
Classe 1-J498 b
16/32 d.p. -13 dents
Angle de pression 30°
Fond plat, centrage sur flancs

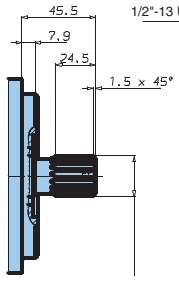

Arbre code 4
A cannelures SAE B-B
Classe 1-J498 b
16/32 d.p. -15 dents
Angle de pression 30°
Fond plat, centrage sur flancs

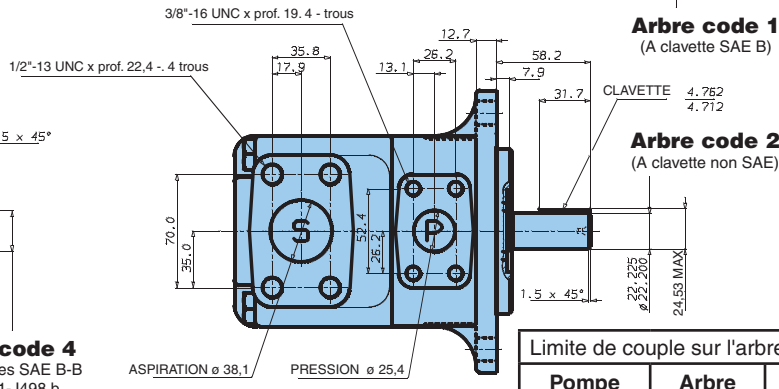

Arbre code 2
(A clavette non SAE)

Limite de couple sur l'arbre [cm³/tr x bar]		
Pompe	**Arbre**	**Vi x p max.**
T6CM	1	16500
	2	14300
	3	20600
	4	21800

CARACTÉRISTIQUES TYPIQUES DE FONCTIONNEMENT - [24 cSt]

Came	Cylindrée théorique Vi	Vitesse n [tr/min]	Débit Q [l/min]			Puissance d'entrée P [kW]		
			p = 0 bar	p = 140 bar	p = 240 bar	p = 7 bar	p = 140 bar	p = 240 bar
B03	10,8 cm³/tr	1000 1500	10,8 16,2	- 10,7	- -	1,0 1,3	- 5,3	- -
B05	17,2 cm³/tr	1000 1500	17,2 25,8	11,7 20,3	- 15,8	1,1 1,4	5,1 7,5	- 12,2
B06	21,3 cm³/tr	1000 1500	21,3 31,9	15,8 26,5	11,3 22,0	1,1 1,5	6,0 8,9	10,0 14,7
B08	26,4 cm³/tr	1000 1500	26,4 39,6	20,9 34,1	16,4 29,6	1,2 1,6	7,2 10,7	12,1 17,7
B10	34,1 cm³/tr	1000 1500	34,1 51,1	28,6 45,7	24,1 41,2	1,3 1,7	8,9 13,4	15,1 22,3
B12	37,1 cm³/tr	1000 1500	37,1 55,6	31,6 50,2	27,1 45,7	1,3 1,7	9,6 14,4	16,3 24,1
B14	46,0 cm³/tr	1000 1500	46,0 69,0	40,5 63,5	36,0 59,0	1,4 1,9	11,7 17,6	19,,9 29,5
B17	58,3 cm³/tr	1000 1500	58,3 87,4	52,8 82,0	48,3 77,5	1,6 2,1	14,5 21,9	24,8 36,9
B20	63,8 cm³/tr	1000 1500	63,8 95,7	58,3 90,2	53,8 85,7	1,6 2,2	15,8 23,8	27,0 40,2
B22	70,3 cm³/tr	1000 1500	70,3 105,4	64,8 100,0	60,3 95,5	1,7 2,3	17,3 26,1	29,6 44,1
B25[1)]	79,3 cm³/tr	1000 1500	79,3 118,9	73,8 113,5	69,3 109,0	1,8 2,5	19,3 29,2	33,2 49,5
B28[1)]	88,8 cm³/tr	1000 1500	88,8 133,2	83,3 127,7	80,1[2)] 124,5[2)]	1,9 2,8	21,9 32,7	32,5[2)] 48,5[2)]
B31[1)]	100,0 cm³/tr	1000 1500	100,0 150,0	94,5 144,5	91,3[2)] 141,3[2)]	2,0 2,8	24,4 36,5	36,4[2)] 54,4[2)]

[1)] B25 - B28 - B31 = 2500 tr/min max. *[2)] B28 - B31 = 210 bar max. int.*
- Ne pas faire fonctionner la pompe si la fuite interne est supérieure à 50% du débit théorique.
Les orifices de raccordement peuvent être fournis avec taraudages métriques.

Parker Hannifin SAS
VPDE, Denison Vane Pumps
Vierzon - France

Code de désignation

Série T6CP, Pompes à palettes Denison

N° de modèle **T6CP - B22 - 2 R 00 - A 1**

Série P = Mobile 2 joints d'arbre

Came annulaire
(Débit à 0 bar et 1500 tr/min)
B14 = 69,0 l/min B25 = 118,9 l/min
B17 = 87,4 l/min B28 = 133,2 l/min
B20 = 95,7 l/min B31 = 150,0 l/min
B22 = 105,4 l/min

Type d'arbre
2 = à clavette (non SAE)
3 = à cannelures (SAE C)

Modification

Type de joint
1 = S1 (huiles minérales)
4 = S4 (fluides difficilement inflammables)
5 = S5 (huiles minérales et fluides difficilement inflammables)

Lettre de production

Disposition relative des orifices
00 = standard

Sens de rotation (vue coté bout d'arbre)
R = horaire
L = anti-horaire

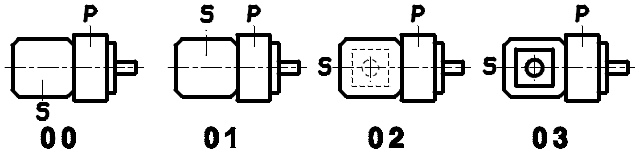

P = Orifice de refoulement
S = Orifice d'aspiration

PERTES VOLUMÉTRIQUES (TYPIQUES)

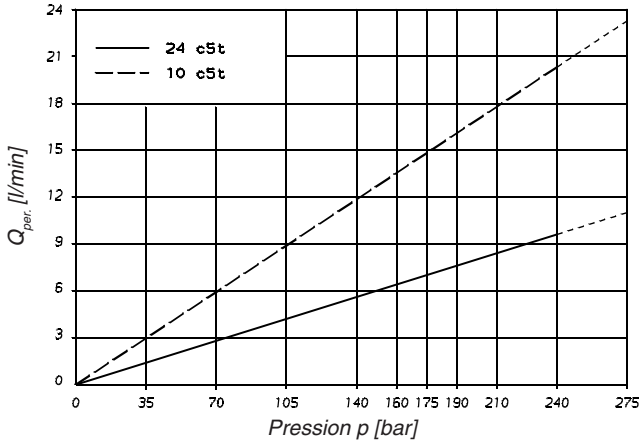

Ne pas faire fonctionner la pompe pendant plus de 5 secondes à une pression, une vitesse et une viscosité donnant un débit de fuite interne supérieure à 50% du débit théorique.

NIVEAUX SONORES (TYPIQUES) T6CP - B22

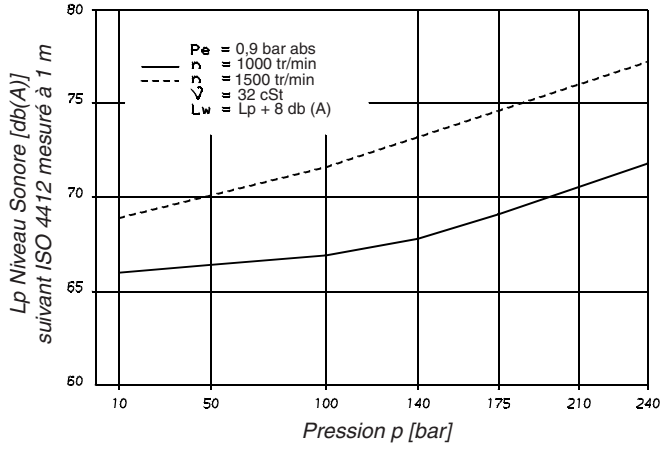

PERTES HYDROMÉCANIQUES (TYPIQUES)

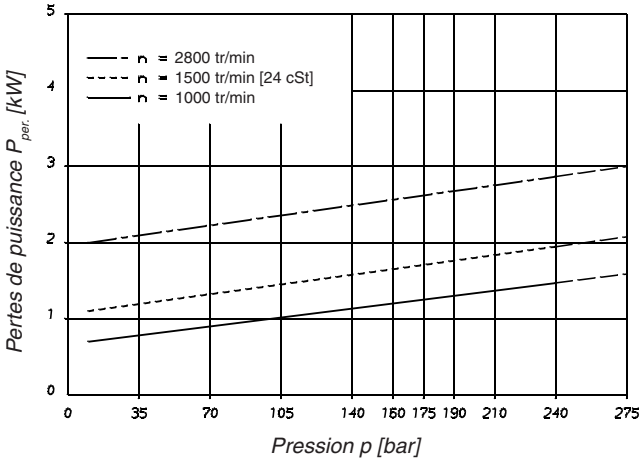

CHARGES ADMISSIBLES SUR L'ARBRE

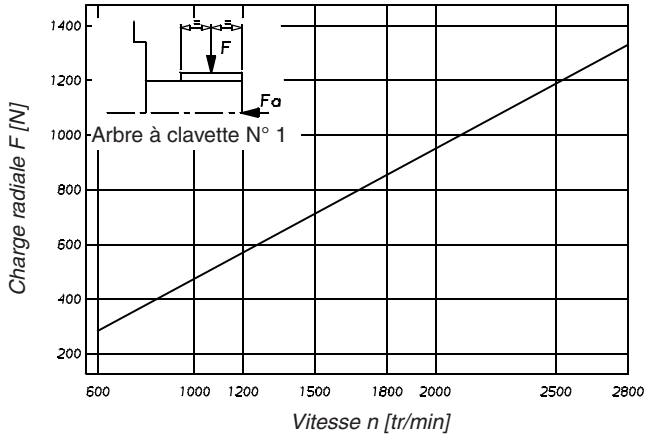

Charge maximale axiale admissible Fa = 800 N

Parker Hannifin SAS
VPDE, Denison Vane Pumps
Vierzon - France

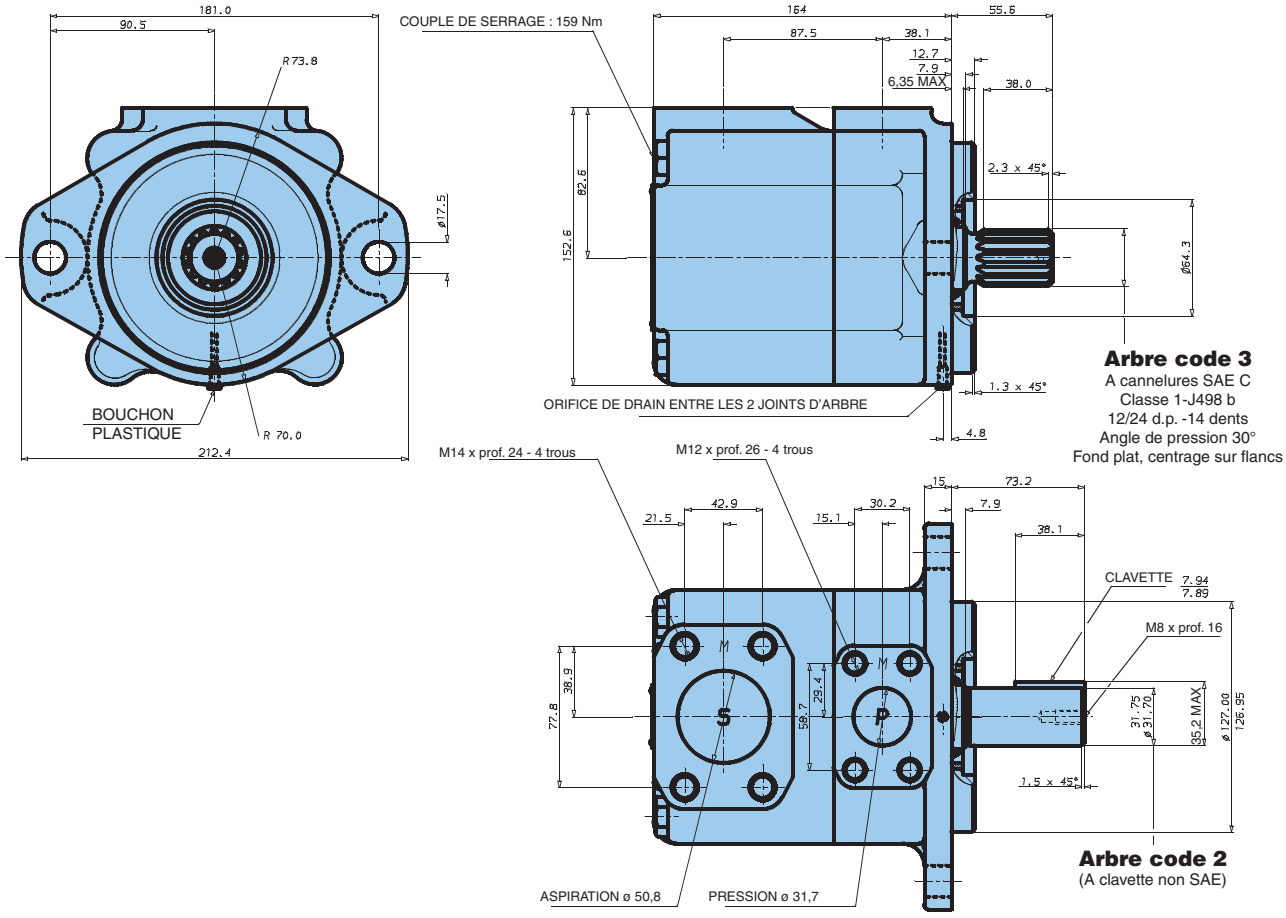

CARACTÉRISTIQUES TYPIQUES DE FONCTIONNEMENT - [24 cSt]

Came	Cylindrée théorique Vi	Vitesse n [tr/min]	Débit Q [l/min]			Puissance d'entrée P [kW]		
			p = 0 bar	p = 140 bar	p = 240 bar	p = 7 bar	p = 140 bar	p = 240 bar
B14	46,0 cm³/tr	1000 1500	46,0 69,0	40,5 63,5	36,0 59,0	1,4 1,9	11,7 17,6	19,9 29,5
B17	58,3 cm³/tr	1000 1500	58,3 87,4	52,8 82,0	48,3 77,5	1,6 2,1	14,5 21,9	24,8 36,9
B20	63,8 cm³/tr	1000 1500	63,8 95,7	58,3 90,2	53,8 85,7	1,6 2,2	15,8 23,8	27,0 40,2
B22	70,3 cm³/tr	1000 1500	70,3 105,4	64,8 100,0	60,3 95,5	1,7 2,3	17,3 26,1	29,6 44,1
B25[1)]	79,3 cm³/tr	1000 1500	79,3 118,9	73,8 113,5	69,3 109,0	1,8 2,5	19,3 29,2	33,2 49,5
B28[1)]	88,8 cm³/tr	1000 1500	88,8 133,2	83,3 127,7	80,1[2)] 124,5[2)]	1,9 2,8	21,9 32,7	32,5[2)] 48,5[2)]
B31[1)]	100,0 cm³/tr	1000 1500	100,0 150,0	94,5 144,5	91,3[2)] 141,3[2)]	2,0 2,8	24,4 36,5	36,4[2)] 54,4[2)]

[1)] B25 - B28 - B31 = 2500 tr/min max. *[2)] B28 - B31 = 210 bar max. int.*

Parker Hannifin SAS
VPDE, Denison Vane Pumps
Vierzon - France

N° de modèle **T6D* - B45 - 1 R 00 - C 1**

Série M = Mobile 1 joint d'arbre
Série P = Mobile 2 joints d'arbre

Came annulaire
(Débit à 0 bar et 1500 tr/min)

B14 = 71,4 l/min	B35 = 166,5 l/min
B17 = 87,3 l/min	B38 = 180,4 l/min
B20 = 99,0 l/min	B42 = 204,0 l/min
B24 = 119,3 l/min	B45 = 218,5 l/min
B28 = 134,5 l/min	B50 = 237,0 l/min
B31 = 147,4 l/min	

Type d'arbre
M version
1 = à clavette (SAE C)
2 = à clavette (non SAE)
3 = à cannelures (SAE C)
4 = à cannelures (non SAE)
T = à cannelures (SAE J718c)

Type d'arbre
P version
3 = à cannelures (non SAE)

Modification

Type de joint
1 = S1 (huiles minérales)
4 = S4 (fluides difficilement inflammables)
5 = S5 (huiles minérales et fluides difficilement inflammables)

Lettre de production

Disposition relative des orifices
00 = standard

Sens de rotation (vue coté bout d'arbre)
R = horaire
L = anti-horaire

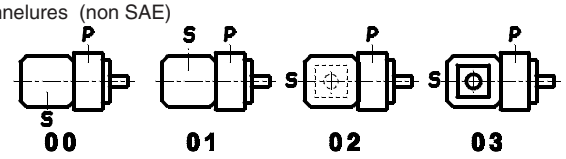

P = Orifice de refoulement
S = Orifice d'aspiration

PERTES VOLUMÉTRIQUES (TYPIQUES)

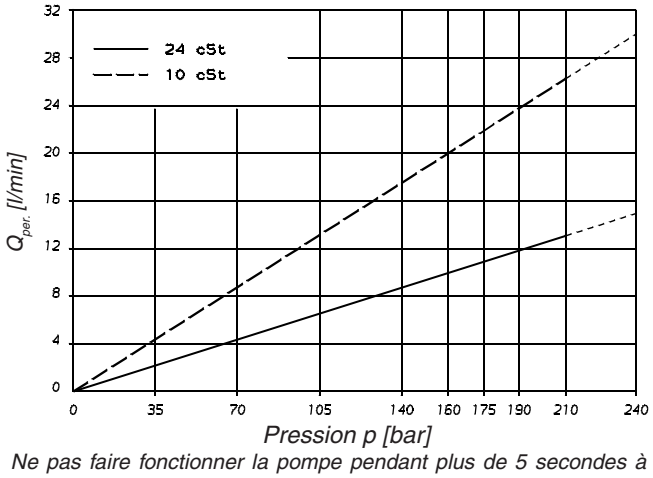

Ne pas faire fonctionner la pompe pendant plus de 5 secondes à une pression, une vitesse et une viscosité donnant un débit de fuite interne supérieure à 50% du débit théorique.

NIVEAUX SONORES (TYPIQUES)
T6DM - B38

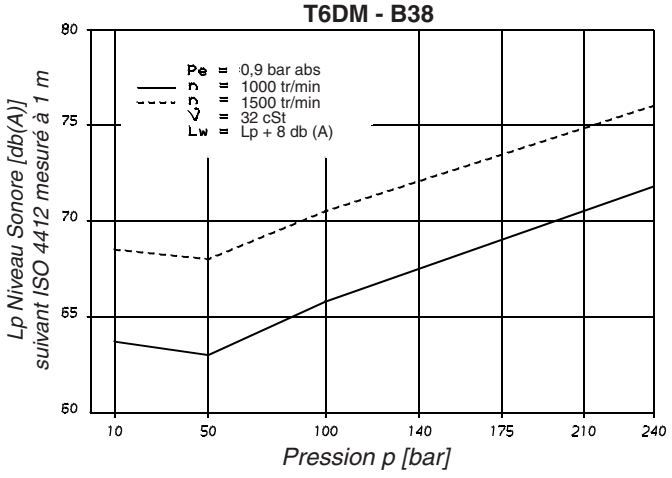

PERTES HYDROMÉCANIQUES (TYPIQUES)

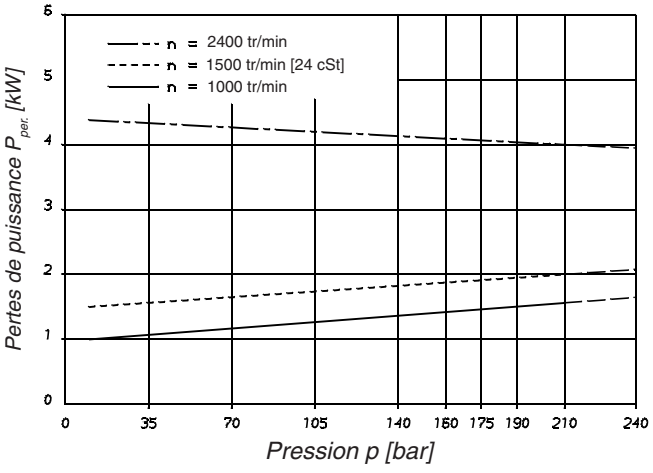

CHARGES ADMISSIBLES SUR L'ARBRE

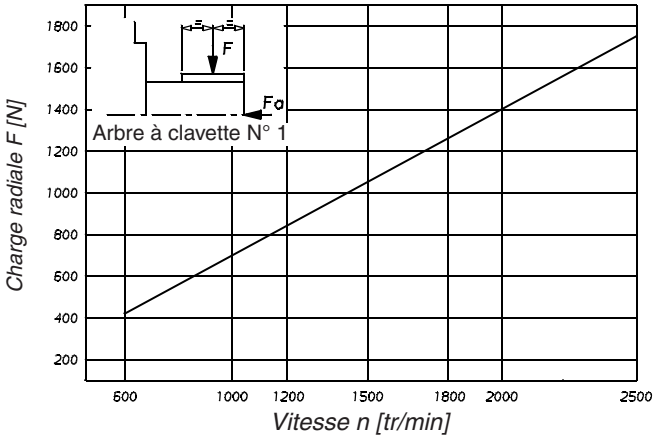

Charge axiale admissible Fa = 1200 N

Parker Hannifin SAS
VPDE, Denison Vane Pumps
Vierzon - France

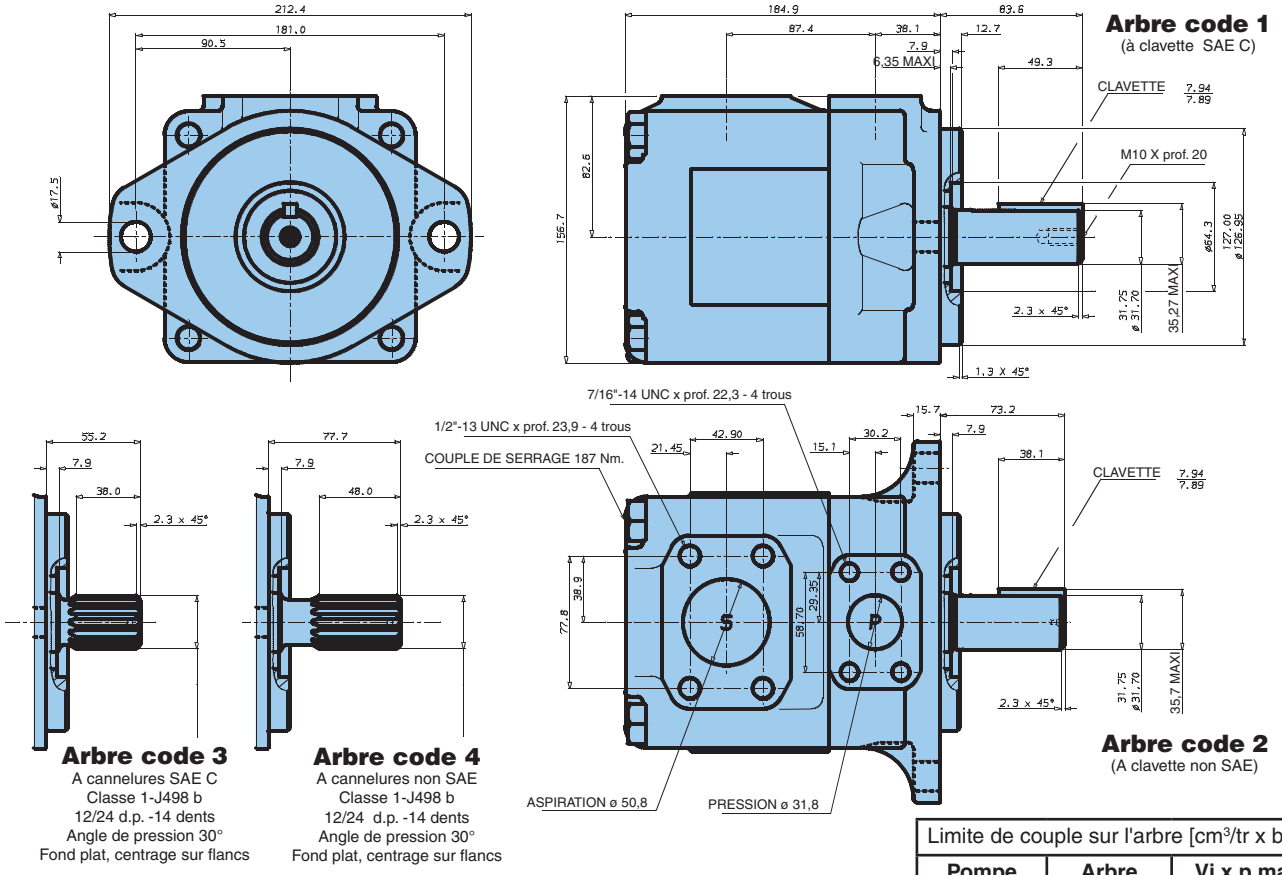

Limite de couple sur l'arbre [cm³/tr x bar]		
Pompe	**Arbre**	**Vi x p max.**
T6DM	1	43240
	2	34590
	3	61200
	4	61200

T6DM - Arbre supplémentaire Code T: voir page 33
T6DP - Arbre supplémentaire voir page 33

CARACTÉRISTIQUES TYPIQUES DE FONCTIONNEMENT - [24 cSt]

Came	Cylindrée théorique Vi	Vitesse n [tr/min]	Débit Q [l/min]			Puissance d'entrée P [kW]		
			p = 0 bar	p = 140 bar	p = 240 bar	p = 7 bar	p = 140 bar	p = 240 bar
B14	47,6 cm³/tr	1000 1500	47,6 71,4	38,3 62,1	32,1 55,9	1,5 2,3	12,5 18,5	20,7 30,6
B17	58,2 cm³/tr	1000 1500	58,2 87,3	48,9 78,0	42,7 71,8	1,6 2,5	14,9 22,2	24,9 37,0
B20	66,0 cm³/tr	1000 1500	66,0 99,0	56,7 89,7	50,5 83,5	1,7 2,8	16,8 24,9	28,0 41,7
B24	79,5 cm³/tr	1000 1500	79,5 119,3	70,2 110,0	64,0 103,8	1,9 3,0	19,9 29,6	33,4 49,8
B28	89,7 cm³/tr	1000 1500	89,7 134,5	80,4 125,2	74,2 119,0	2,0 3,2	22,3 33,2	37,5 55,9
B31	98,3 cm³/tr	1000 1500	98,3 147,4	89,0 138,1	82,8 131,9	2,1 3,3	24,3 36,2	40,9 61,0
B35	111,0 cm³/tr	1000 1500	111,0 166,5	101,7 157,2	95,5 151,0	2,3 3,5	27,3 40,7	46,0 68,7
B38	120,3 cm³/tr	1000 1500	120,3 180,4	111,0 171,1	104,8 164,9	2,4 3,7	29,4 43,9	49,8 74,3
B42[1)]	136,0 cm³/tr	1000 1500	136,0 204,0	126,7 194,7	120,5 188,5	2,6 4,0	33,1 49,4	56,0 83,7
B45[1)]	145,7 cm³/tr	1000 1500	145,7 218,5	136,4 209,2	130,2 203,0	2,7 4,1	35,3 52,8	59,9 89,5
B50[1)]	158,0 cm³/tr	1000 1500	158,0 237,0	148,7 227,7	145,0[2)] 224,0[2)]	2,8 4,4	38,2 57,0	56,8[2)] 85,0[2)]

[1)] 042 - 045 - 050 = 2200 tr/min max. *[2)] 050 = 210 bar max. int.*
Les orifices de raccordement peuvent être fournis avec taraudages métriques.

Parker Hannifin SAS
VPDE, Denison Vane Pumps
Vierzon - France

Code de désignation

Série T6E*, Pompes à palettes Denison

N° de modèle **T6E* - 066 - 3 R 00 - B 1**

Série M = Mobile 1 joint d'arbre
Série P = Mobile 2 joints d'arbre

Came annulaire
(Débit à 0 bar et 1500 tr/min)

042 = 198,5 l/min	062 = 295,0 l/min
045 = 213,6 l/min	066 = 319,9 l/min
050 = 237,7 l/min	072 = 340,6 l/min
052 = 247,2 l/min	

Type d'arbre
Version M
1 = à clavette (SAE CC)
2 = à clavette (non SAE)
3 = à cannelures (SAE C)
4 = à cannelure (SAE CC)
T = à cannelures (SAE J718c)

Type d'arbre
Version P
3 = à cannelures (non SAE)

Modification

Type de joint
1 = S1 (huiles minérales)
4 = S4 (fluides difficilement inflammables)
5 = S5 (huiles minérales et fluides difficilement inflammables)

Lettre de production

Disposition relative des orifices
00 = standard

Sens de rotation (vue coté bout d'arbre)
R = horaire
L = anti-horaire

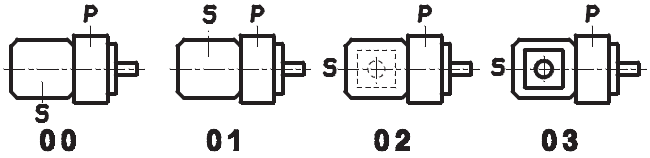

P = Orifice de refoulement
S = Orifice d'aspiration

PERTES VOLUMÉTRIQUES (TYPIQUES)

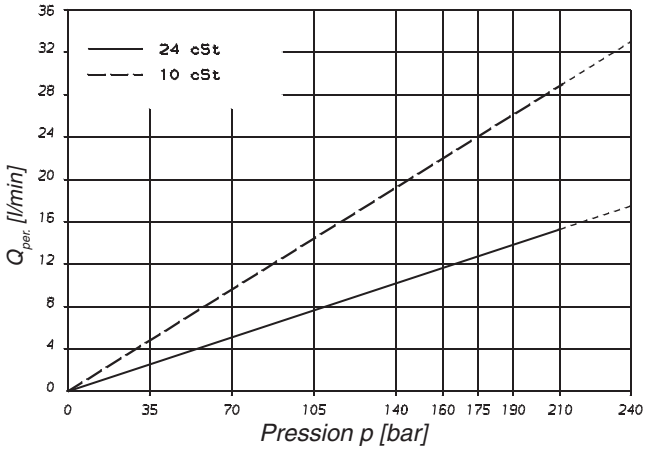

Ne pas faire fonctionner la pompe pendant plus de 5 secondes à une pression, une vitesse et une viscosité donnant un débit de fuite interne supérieure à 50% du débit théorique.

NIVEAUX SONORES (TYPIQUES)
T6EM - 050

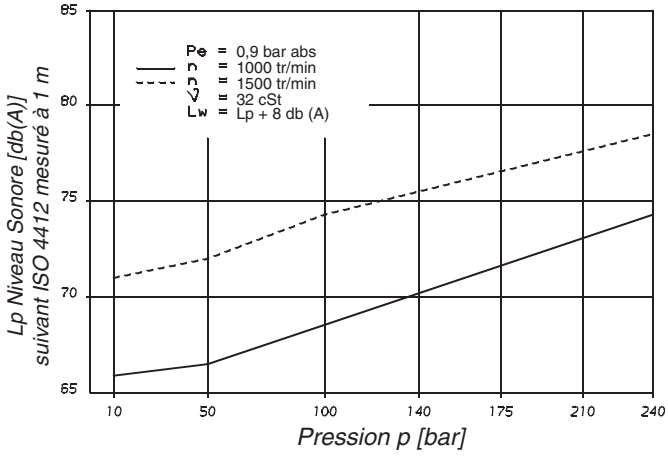

PERTES HYDROMÉCANIQUES (TYPIQUES)

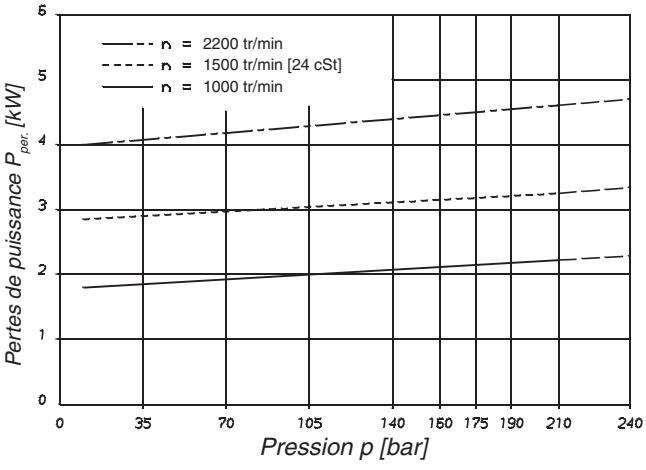

CHARGES ADMISSIBLES SUR L'ARBRE

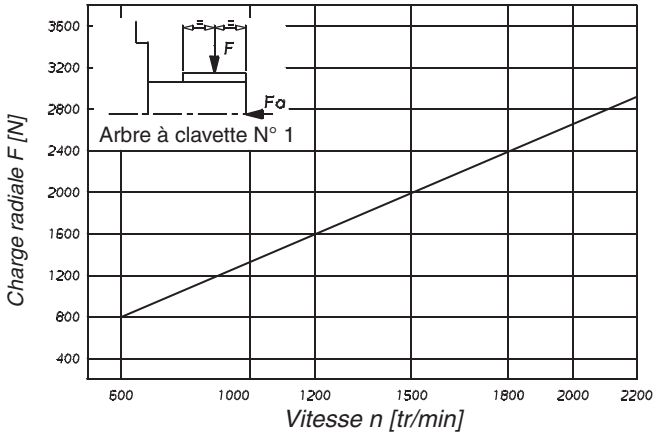

Charge axiale maximale admissible Fa = 2000 N

Parker Hannifin SAS
VPDE, Denison Vane Pumps
Vierzon - France

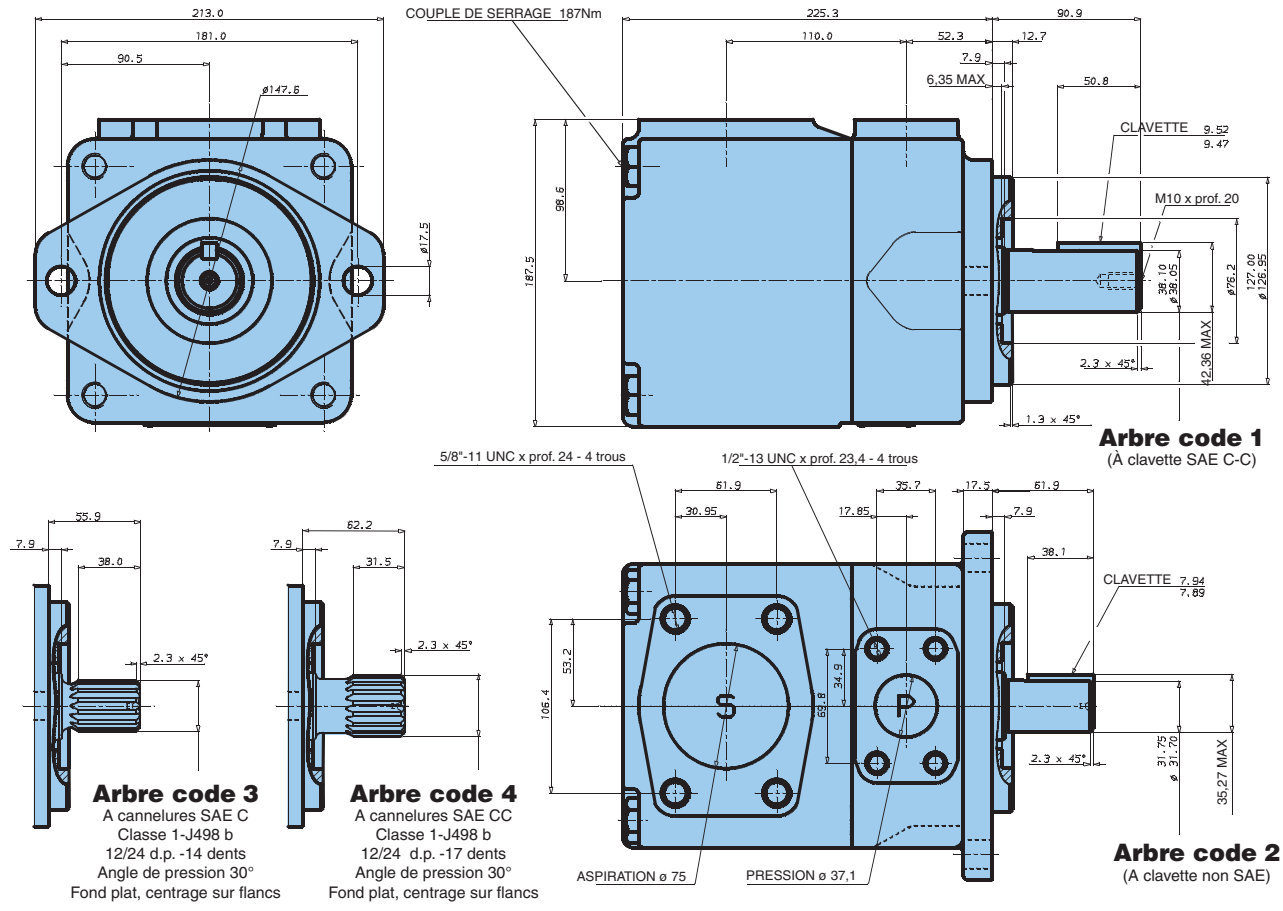

T6EM - Arbre supplémentaire Code T: voir page 33
T6EP - Arbre supplémentaire voir page 33

Limite de couple sur l'arbre [cm³/tr x bar]		
Pompe	**Arbre**	**Vi x p max.**
T6EM	1	54500
	2	34590
	3	61200
	4	61200

CARACTÉRISTIQUES TYPIQUES DE FONCTIONNEMENT - [24 cSt]

Came	Cylindrée théorique Vi	Vitesse n [tr/min]	Débit Q [l/min]			Puissance d'entrée P [kW		
			p = 0 bar	p = 140 bar	p = 240 bar	p = 7 bar	p = 140 bar	p = 240 bar
042	132,3 cm³/tr	1000 1500	132,3 198,5	122,3 188,5	115,2 181,3	3,2 5,2	32,9 49,4	55,2 82,6
045	142,4 cm³/tr	1000 1500	142,4 213,6	132,4 203,6	125,3 196,5	3,4 5,4	35,3 52,9	59,2 88,7
050	158,5 cm³/tr	1000 1500	158,5 237,7	148,5 227,7	141,4 220,6	3,5 5,7	39,0 58,5	65,6 98,3
052	164,8 cm³/tr	1000 1500	164,8 247,2	154,8 237,2	147,7 230,1	3,6 5,8	40,5 60,8	68,2 102,1
062	196,7 cm³/tr	1000 1500	196,7 295,0	186,7 285,0	179,6 277,9	4,0 6,4	47,9 71,9	80,9 121,3
066	213,3 cm³/tr	1000 1500	213,3 319,9	203,3 309,9	196,2 302,8	4,2 6,7	51,8 77,7	87,6 131,2
072	227,1 cm³/tr	1000 1500	227,1 340,6	217,1 330,6	210,0 323,5	4,3 6,9	55,0 82,6	93,1 139,5

Les orifices de raccordement peuvent être fournis avec taraudages métriques.

Parker Hannifin SAS
VPDE, Denison Vane Pumps
Vierzon - France

N° de modèle **T6CC* W - B22 - B08 - 1 R 00 - D 1 - 00**

Série M = Mobile 1 joint d'arbre
Série P = Mobile 2 joints d'arbre

Option arbre renforcé*

Came annulaire for "P1" & "P2"
(Débit à 0 bar et 1500 tr/min)

B03 = 16,2 l/min	B17 = 87,4 l/min
B05 = 25,8 l/min	B20 = 95,7 l/min
B06 = 31,9 l/min	B22 = 105,4 l/min
B08 = 39,6 l/min	B25 = 118,9 l/min
B10 = 51,1 l/min	B28 = 133,2 l/min
B12 = 55,6 l/min	B31 = 150,0 l/min
B14 = 69,0 l/min	

Type d'arbre
Version M
1 = à clavette (no SAE)
3 = à cannelures (SAE BB)
5 = à cannelures (SAE B)
Version P
3 = à cannelures (non SAE)
4 = à cannelures (SAE BB)
6 = à cannelures (non SAE)

Type d'arbre
Version MW
*2 = à clavette (SAE BB)
*R = à clavette special
*X = à clavette special
*W = à clavette special
*V = à clavette special
*T = à cannelures (SAE J718c)

Modification

Option sur orifices

	P1 = 1" - S = 3"		P1 = 1" - S = 2.1/2"[2)]	
P2	1"	3/4"[1)]	1"	3/4"[1)]
Code	00	01	10	11

[1)] jusqu'à 46 cm³/tr max.
[2)] jusqu'à 126 cm³/tr max.
La plus grosse cartouche doit être montée à l'avant.

Type de joint
1 = S1 (huiles minérales)
4 = S4 (fluides difficilement inflammables)
5 = S5 (huiles minérales et fluides difficilement inflammables)

Lettre de production

Disposition relative des orifices (voir page 34)
00 = standard

Sens de rotation (vue coté bout d'arbre)
R = horaire
L = anti-horaire

PERTES VOLUMÉTRIQUES (TYPIQUES)

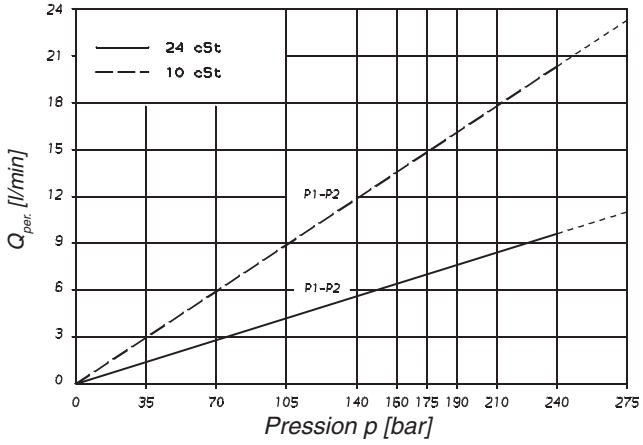

Ne pas faire fonctionner la pompe pendant plus de 5 secondes à une pression,une vitesse et une viscosité donnant un débit de fuite interne supérieure à 50% du débit théorique.
La perte volumétrique totale est la somme des pertes volumétriques de chaque cartouche aux conditions d'utilisations propres.

NIVEAUX SONORES (TYPIQUES)
T6CCM - B22 - B22

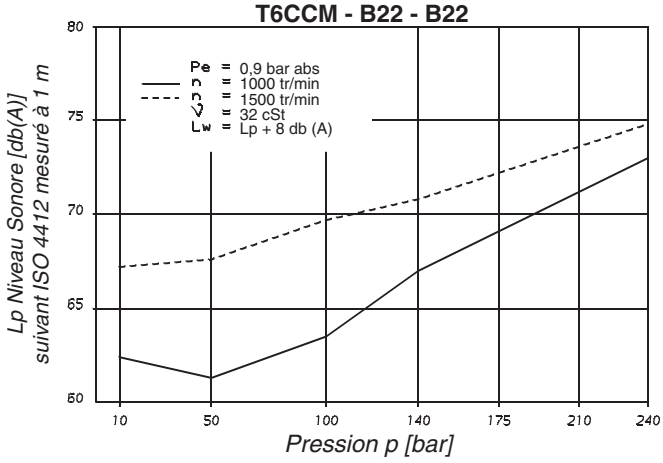

Le niveau sonore des pompes doubles est donné pour 2 sections refoulant simultanément à la pression indiquée.

PERTES HYDROMÉCANIQUES (TYPIQUES)

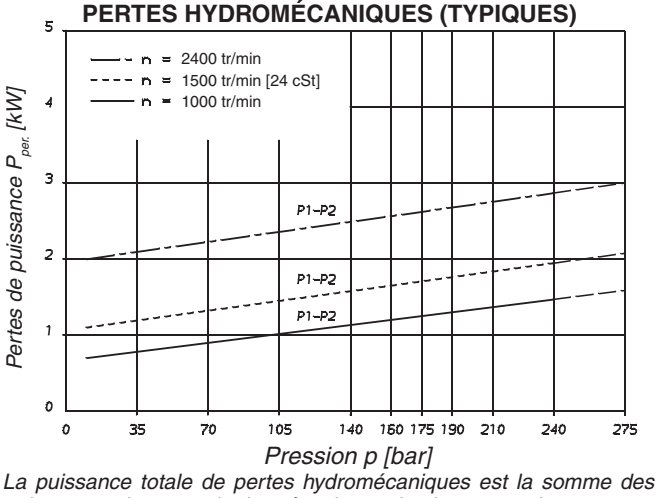

La puissance totale de pertes hydromécaniques est la somme des puissances de pertes hydromécaniques de chaque section pour ses propres conditions de fonctionnement.

CHARGES ADMISSIBLES SUR L'ARBRE

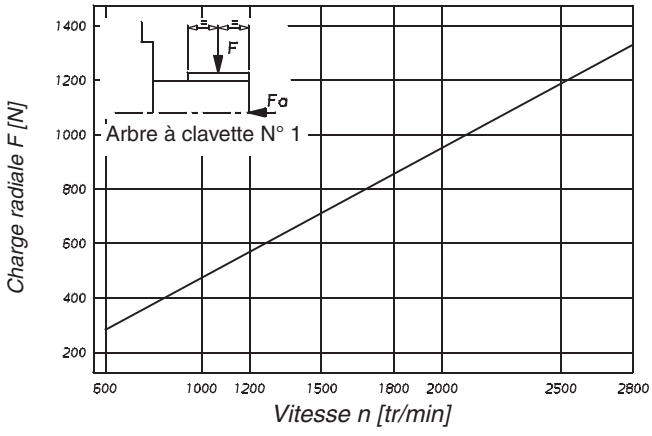

Charge axiale maximale admissible Fa = 800 N

Parker Hannifin SAS
VPDE, Denison Vane Pumps
Vierzon - France

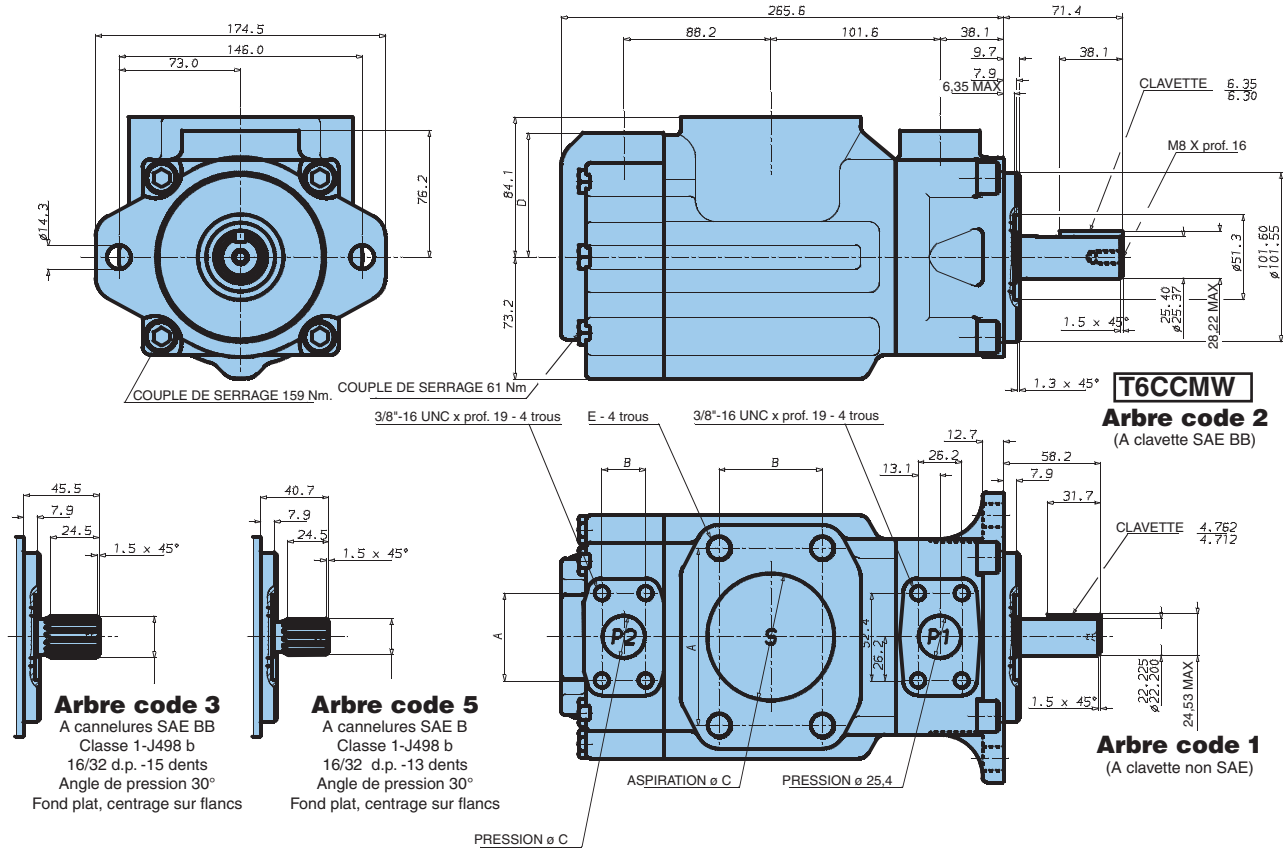

Arbres supplémentaires spéciaux: voir page 33
T6CCMW - Arbre supplémentaire Code T: voir page 33
T6CCP - Arbre supplémentaire voir page 33

Orifice	Code	A	B	C	D	E
S	3”	106,4	61,9	76,2		5/8"-11 x prof. 28,4
S	2”1/2	88,9	50,8	63,5		1/2"-13 x prof. 23,9
P1	1”	52,4	26,2	25,4	76,2	
P2	3/4”	47,7	22,2	19,0	76,2	
P2	1”	52,4	26,2	25,4	74,7	

Limite de couple sur l'arbre [cm³/tr x bar]		
Pompe	**Arbre**	**Vi x p max. P1 + P2**
T6CCM	1	14300
T6CCMW	2	21420
T6CCM	3	32670
T6CCM	5	20600

CARACTÉRISTIQUES TYPIQUES DE FONCTIONNEMENT - [24 cSt]

Orifice de refoulement	Came	Cylindrée théorique Vi	Débit Q [l/min] à n = 1500 tr/min			Puissance d’entrée P [kW] à n = 1500 tr/min		
			p = 0 bar	p = 140 bar	p = 240 bar	p = 7 bar	p = 140 bar	p = 240 bar
P1 & P2	B03	10,8 cm³/tr	16,2	10,7	-	1,3	5,3	-
	B05	17,2 cm³/tr	25,8	20,3	15,8	1,4	7,5	12,2
	B06	21,3 cm³/tr	31,9	26,5	22,0	1,5	8,9	14,7
	B08	26,4 cm³/tr	39,6	34,1	29,6	1,6	10,7	17,7
	B10	34,1 cm³/tr	51,1	45,7	41,2	1,7	13,4	22,3
	B12	37,1 cm³/tr	55,6	50,2	45,7	1,7	14,4	24,1
	B14	46,0 cm³/tr	69,0	63,5	59,0	1,9	17,6	29,5
	B17	58,3 cm³/tr	87,4	82,0	77,5	2,1	21,9	36,9
	B20	63,8 cm³/tr	95,7	90,2	85,7	2,2	23,8	40,2
	B22	70,3 cm³/tr	105,4	100,0	95,5	2,3	26,1	44,1
	B25[1)]	79,3 cm³/tr	118,9	113,5	109,0	2,5	29,2	49,5
	B28[1)]	88,8 cm³/tr	133,2	127,7	124,5[2)]	2,8	32,7	48,5[2)]
	B31[1)]	100,0 cm³/tr	15,0	144,5	141,3[2)]	2,8	36,5	54,4[2)]

[1)] B25 - B28 - B31 = 2500 tr/min max. *[2)] B28 - B31 = 210 bar max. int.*
- Ne pas faire fonctionner la pompe si la fuite interne est supérieure à 50% du débit théorique.
Les orifices de raccordement peuvent être fournis avec taraudages métriques.

Parker Hannifin SAS
VPDE, Denison Vane Pumps
Vierzon - France

Code de désignation

N° de modèle **T6DC* W - B38 - B22 - 1 R 00 - C 1**

Série M = Mobile 1 joint d'arbre
Série P = Mobile 2 joints d'arbre

Option arbre renforcé*

Came annulaire pour "P1" (P1)
(Débit à 0 bar et 1500 tr/min)

B14 = 71,4 l/min	B35 = 166,5 l/min
B17 = 87,3 l/min	B38 = 180,4 l/min
B20 = 99,0 l/min	B42 = 204,0 l/min
B24 =119,3l/min	B45 = 218,5 l/min
B28 =134,5l/min	B50 = 237,0 l/min
B31 =147,4l/min	

Came annulaire pour "P2" (P2)
(Débit à 0 bar et 1500 tr/min)

B03 = 16,2 l/min	B17 = 87,4 l/min
B05 = 25,8 l/min	B20 = 95,7 l/min
B06 = 31,9 l/min	B22 = 105,4 l/min
B08 = 39,6 l/min	B25 = 118,9 l/min
B10 = 51,1 l/min	B28 = 133,2 l/min
B12 = 55,6 l/min	B31 = 150,0 l/min
B14 = 69,0 l/min	

Type d'arbre
Version P
3 = à cannelures (non SAE)

Type d'arbre
Version M
1 = à clavette (SAE C)
2 = à clavette (non SAE)
3 = à cannelures (SAE C)
4 = à cannelures (non SAE)
Version MW
*5 = à clavette (non SAE)
*T = à cannelures (SAE J718c)

Sens de rotation (vue coté bout d'arbre)
R = horaire
L = anti-horaire

Disposition relative des orifices (voir page 34)
00 = standard

Lettre de production

Type de joint
1 = S1 (huiles minérales)
4 = S4 (fluides difficilement inflammables)
5 = S5 (huiles minérales et fluides difficilement inflammables)

Modification

PERTES VOLUMÉTRIQUES (TYPIQUES)

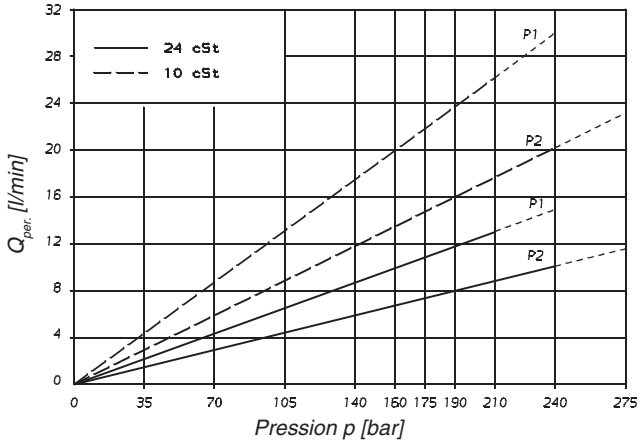

Ne pas faire fonctionner la pompe pendant plus de 5 secondes à une pression,une vitesse et une viscosité donnant un débit de fuite interne supérieure à 50% du débit théorique.
La perte volumétrique totale est la somme des pertes volumétriques de chaque cartouche aux conditions d'utilisations propres.

NIVEAUX SONORES (TYPIQUES)
T6DCM - B38 - B22

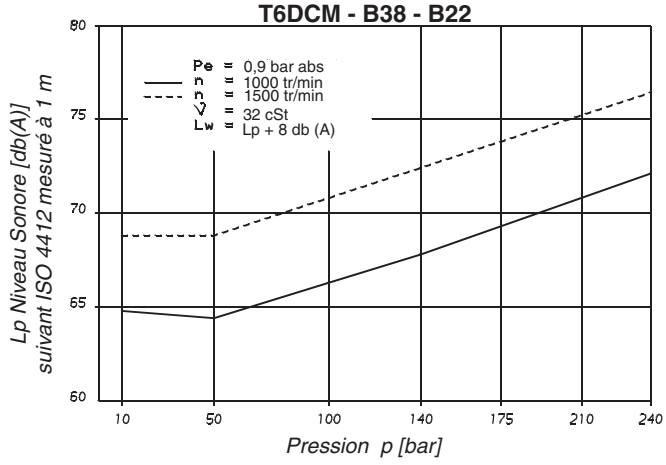

Le niveau sonore des pompes doubles est donné pour 2 sections refoulant simultanément à la pression indiquée.

PERTES HYDROMÉCANIQUES (TYPIQUES)

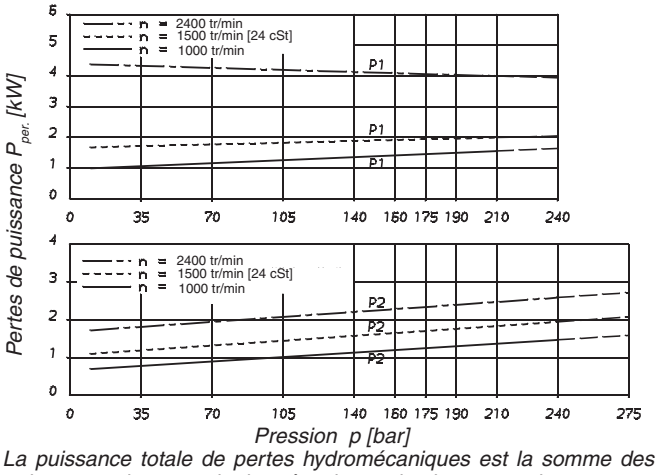

La puissance totale de pertes hydromécaniques est la somme des puissances de pertes hydromécaniques de chaque section pour ses propres conditions de fonctionnement.

CHARGES ADMISSIBLES SUR L'ARBRE

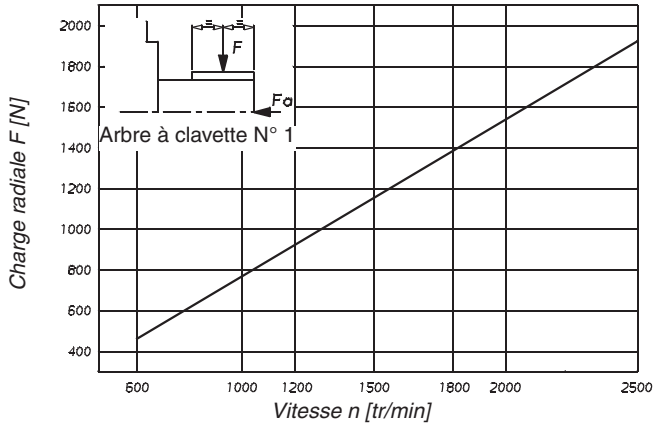

Charge axiale maximale admissible Fa = 1200 N

Parker Hannifin SAS
VPDE, Denison Vane Pumps
Vierzon - France

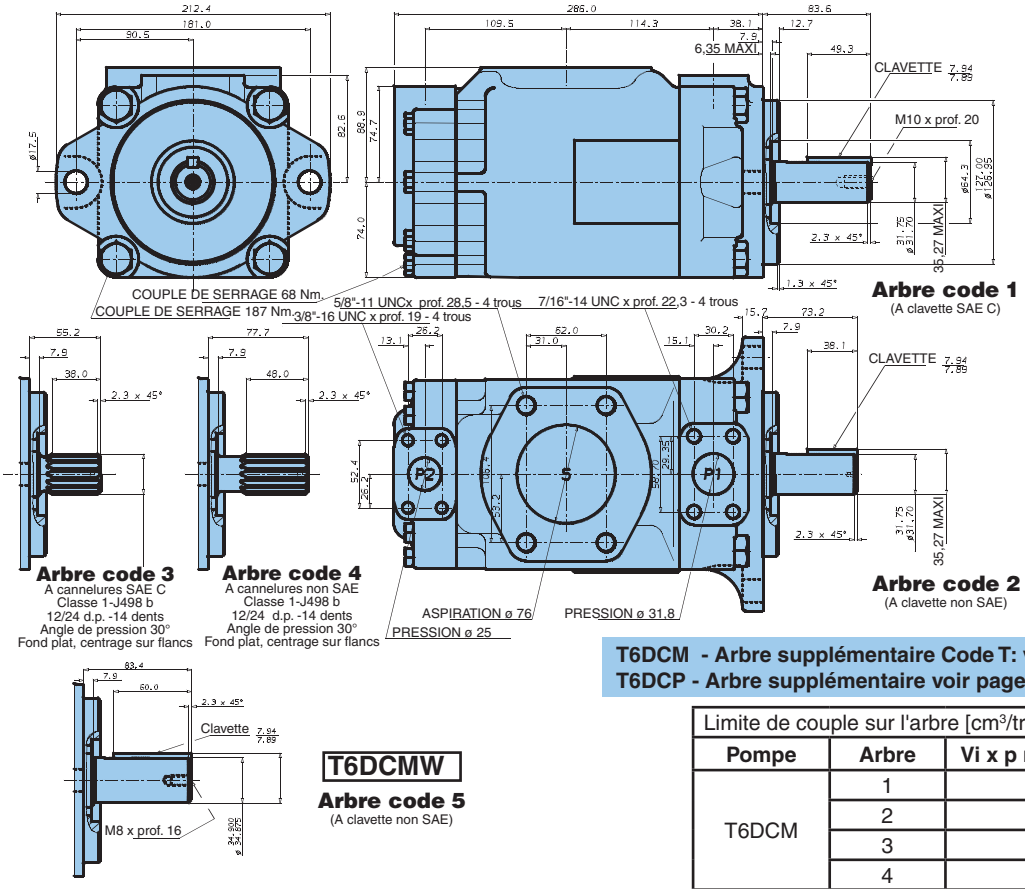

T6DCM - Arbre supplémentaire Code T: voir page 33
T6DCP - Arbre supplémentaire voir page 33

T6DCMW

Arbre code 5
(A clavette non SAE)

Limite de couple sur l'arbre [cm³/tr x bar]		
Pompe	**Arbre**	**Vi x p max. P1 + P2**
T6DCM	1	43240
	2	34590
	3	61200
	4	61200
T6DCMW	5	55600

CARACTÉRISTIQUES TYPIQUES DE FONCTIONNEMENT - [24 cSt]

Orifice de refoulement	Came	Cylindrée théorique Vi	Débit Q [l/min] à n = 1500 tr/min			Puissance d'entrée P [kW] à n = 1500 tr/min		
			p = 0 bar	p = 140 bar	p = 240 bar	p = 7 bar	p = 140 bar	p = 240 bar
P1	B14	47,6 cm³/tr	71,4	62,1	55,9	2,3	18,5	30,6
	B17	58,2 cm³/tr	87,3	78,0	71,8	2,5	22,2	37,0
	B20	66,0 cm³/tr	99,0	89,7	83,5	2,8	24,9	41,7
	B24	79,5 cm³/tr	119,3	110,0	103,8	3,0	29,6	49,8
	B28	89,7 cm³/tr	134,5	125,2	119,0	3,2	33,2	55,9
	B31	98,3 cm³/tr	147,4	138,1	131,9	3,3	36,2	61,0
	B35	111,0 cm³/tr	166,5	157,2	151,0	3,5	40,7	68,7
	B38	120,3 cm³/tr	180,4	171,1	164,9	3,7	43,9	74,3
	B42[2)]	136,0 cm³/tr	204,0	194,7	188,5	4,0	49,4	83,7
	B45[2)]	145,7 cm³/tr	218,5	209,2	203,0	4,1	52,8	89,5
	B50[2)]	158,0 cm³/tr	237,0	227,7	224,0[1)]	4,4	57,0	85,0[1)]
P2	B03	10,8 cm³/tr	16,2	10,7	-	1,3	5,3	-
	B05	17,2 cm³/tr	25,8	20,3	15,8	1,4	7,5	12,2
	B06	21,3 cm³/tr	31,9	26,5	22,0	1,5	8,9	14,7
	B08	26,4 cm³/tr	39,6	34,1	29,6	1,6	10,7	17,7
	B10	34,1 cm³/tr	51,1	45,7	41,2	1,7	13,4	22,3
	B12	37,1 cm³/tr	55,6	50,2	45,7	1,7	14,4	24,1
	B14	46,0 cm³/tr	69,0	63,5	59,0	1,9	17,6	29,5
	B17	58,3 cm³/tr	87,4	82,0	77,5	2,1	21,9	36,9
	B20	63,8 cm³/tr	95,7	90,2	85,7	2,2	23,8	40,2
	B22	70,3 cm³/tr	105,4	100,0	95,5	2,3	26,1	44,1
	B25	79,3 cm³/tr	118,9	113,5	109,0	2,5	29,2	49,5
	B28	88,8 cm³/tr	133,2	127,7	124,5[1)]	2,8	32,7	48,5[1)]
	B31	100,0 cm³/tr	150,0	144,5	141,3[1)]	2,8	36,5	54,4[1)]

[1)] B28 - B31 - 050 = 210 bar max. int. *[2)] 042 - 045 - 050 = 2200 tr/min. max*
- Ne pas faire fonctionner la pompe si la fuite interne est supérieure à 50% du débit théorique. *Les orifices de raccordement peuvent être fournis avec taraudages métriques.*

Parker Hannifin SAS
VPDE, Denison Vane Pumps
Vierzon - France

N° de modèle **T6EC* - 066 - B22 - 1 R 00 - C 1 -**

Série M = Mobile 1 joint d'arbre
Série P = Mobile 2 joints d'arbre

P1 P2

Came annulaire pour "P1"
(Débit à 0 bar et 1500 tr/min)
042 = 198,5 l/min 062 = 295,0 l/min
045 = 213,6 l/min 066 = 319,9 l/min
050 = 237,7 l/min 072 = 340,6 l/min
052 = 247,2 l/min

Came annulaire pour "P2"
(Débit à 0 bar et 1500 tr/min)
B03 = 16,2 l/min B17 = 87,4 l/min
B05 = 25,8 l/min B20 = 95,7 l/min
B06 = 31,9 l/min B22 = 105,4 l/min
B08 = 39,6 l/min B25 = 118,9 l/min
B10 = 51,1 l/min B28 = 133,2 l/min
B12 = 55,6 l/min B31 = 150,0 l/min
B14 = 69,0 l/min

Type d'arbre
Version P
3 = à cannelures (non SAE)

Type d'arbre
Version M
1 = à clavette (SAE CC)
2 = à clavette (non SAE)
3 = à cannelures (SAE C)
4 = à cannelures (SAE CC)
T = à cannelures (SAE J718c)

Sens de rotation (vue coté bout d'arbre)
R = horaire
L = anti-horaire

Disposition relative des orifices (voir page 34)
00 = standard

Lettre de production

Type de joint
1 = S1 (huiles minérales)
4 = S4 (fluides difficilement inflammables)
5 = S5 (huiles minérales et fluides difficilement inflammables)

Modification

PERTES VOLUMÉTRIQUES (TYPIQUES)

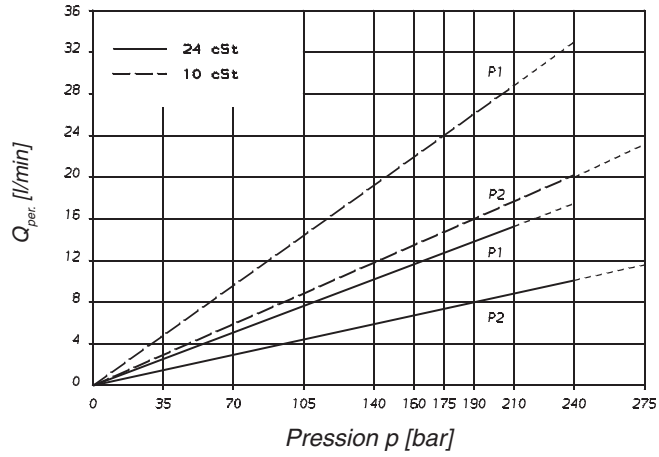

Ne pas faire fonctionner la pompe pendant plus de 5 secondes à une pression,une vitesse et une viscosité donnant un débit de fuite interne supérieure à 50% du débit théorique.
La perte volumétrique totale est la somme des pertes volumétriques de chaque cartouche aux conditions d'utilisations propres.

NIVEAUX SONORES (TYPIQUES)
T6ECM - 050 - B22

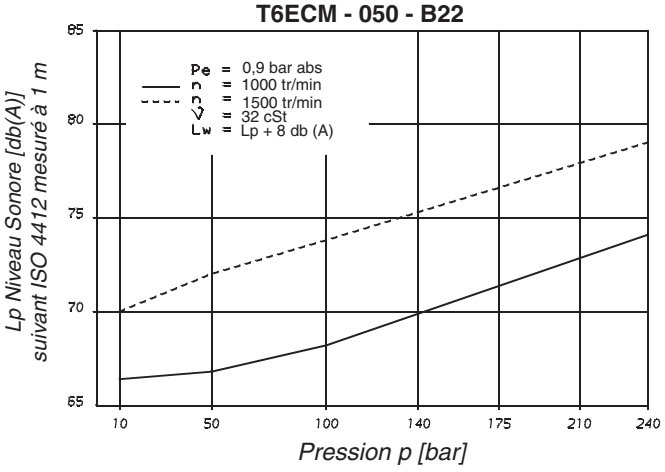

Le niveau sonore des pompes doubles est donné pour 2 sections refoulant simultanément à la pression indiquée.

PERTES HYDROMÉCANIQUES (TYPIQUES)

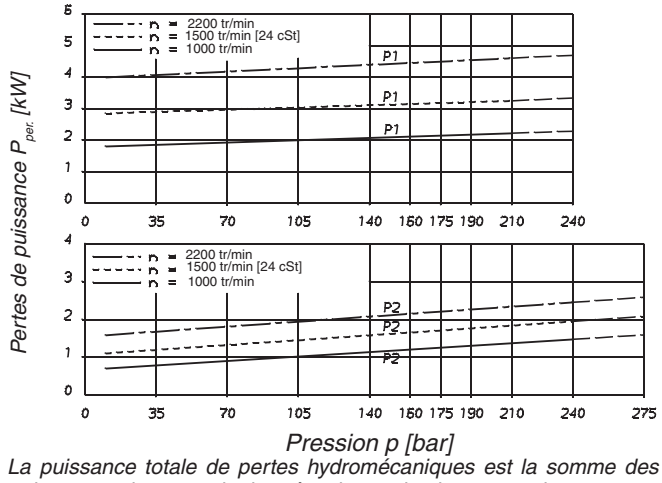

La puissance totale de pertes hydromécaniques est la somme des puissances de pertes hydromécaniques de chaque section pour ses propres conditions de fonctionnement.

CHARGES ADMISSIBLES SUR L'ARBRE

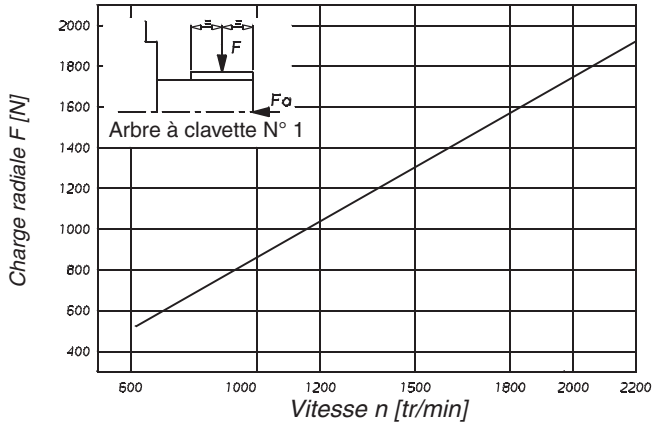

Charge axiale maximale admissible Fa = 2000 N

Parker Hannifin SAS
VPDE, Denison Vane Pumps
Vierzon - France

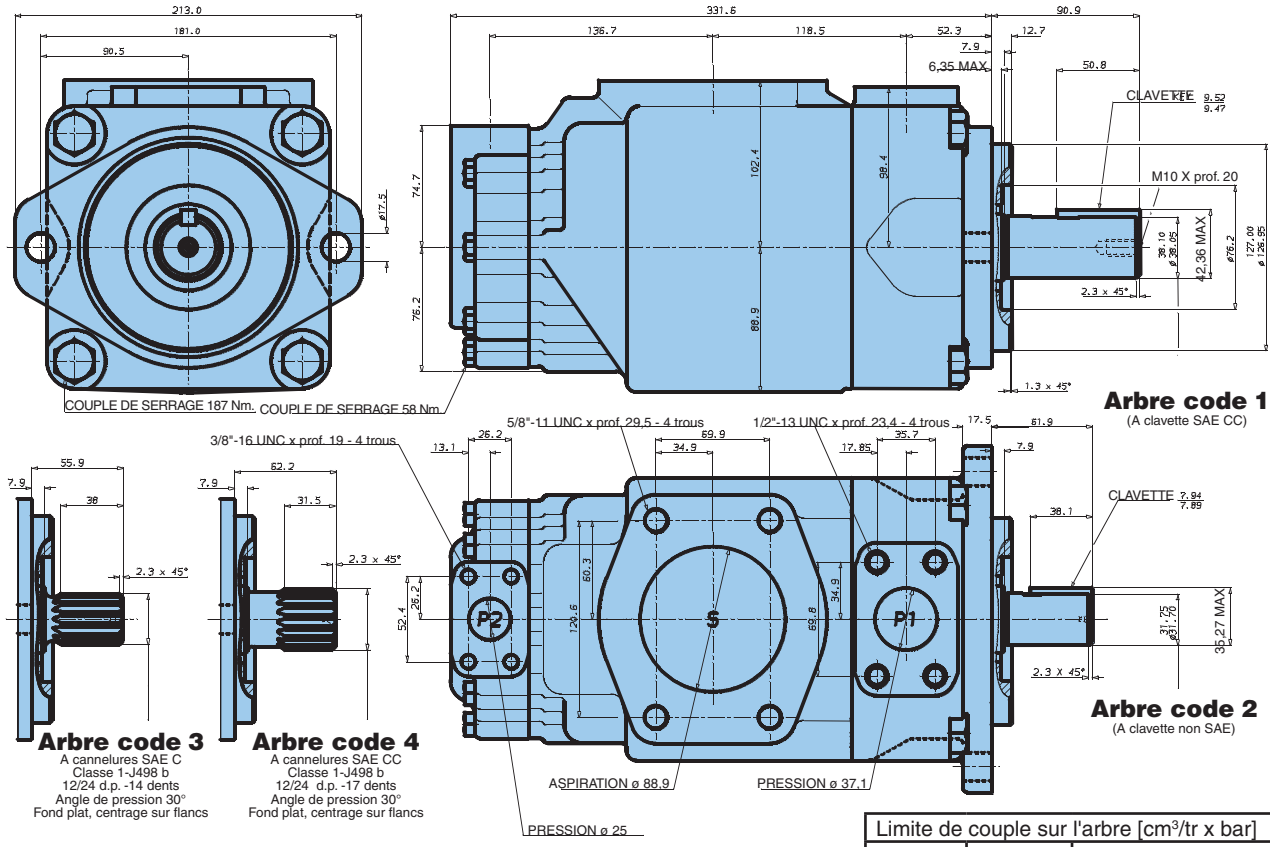

T6ECM - Arbre supplémentaire Code T: voir page 33
T6ECP - Arbre supplémentaire voir page 33

Limite de couple sur l'arbre [cm³/tr x bar]		
Pompe	**Arbre**	**Vi x p max. P1 + P2**
T6ECM	1	72300
	2	34590
	3	61200
	4	76300

CARACTÉRISTIQUES TYPIQUES DE FONCTIONNEMENT - [24 cSt]

Orifice	Came	Cylindrée théorique Vi	Débit Q [l/min] à n = 1500 tr/min			Puissance d'entrée P [kW] à n = 1500 tr/min		
			p = 0 bar	p = 140 bar	p = 240 bar	p = 7 bar	p = 140 bar	p = 240 bar
P1	042	132,3 cm³/tr	198,5	188,5	181,3	5,2	49,4	82,6
	045	142,4 cm³/tr	213,6	203,6	196,5	5,4	52,9	88,7
	050	158,5 cm³/tr	237,7	227,7	220,6	5,7	58,5	98,3
	052	164,8 cm³/tr	247,2	237,2	230,1	5,8	60,8	102,1
	062	196,7 cm³/tr	295,0	285,0	277,9	6,4	71,9	121,3
	066	213,3 cm³/tr	319,9	309,9	302,8	6,7	77,7	131,2
	072	227,1 cm³/tr	340,6	330,6	323,5	6,9	82,6	139,5
P2	B03	10,8 cm³/tr	16,2	10,7	-	1,3	5,3	-
	B05	17,2 cm³/tr	25,8	20,3	15,8	1,4	7,5	12,2
	B06	21,3 cm³/tr	31,9	26,5	22,0	1,5	8,9	14,7
	B08	26,4 cm³/tr	39,6	34,1	29,6	1,6	10,7	17,7
	B10	34,1 cm³/tr	51,1	45,7	41,2	1,7	13,4	22,3
	B12	37,1 cm³/tr	55,6	50,2	45,7	1,7	14,4	24,1
	B14	46,0 cm³/tr	69,0	63,5	59,0	1,9	17,6	29,5
	B17	58,3 cm³/tr	87,4	82,0	77,5	2,1	21,9	36,9
	B20	63,8 cm³/tr	95,7	90,2	85,7	2,2	23,8	40,2
	B22	70,3 cm³/tr	105,4	100,0	95,5	2,3	26,1	44,1
	B25	79,3 cm³/tr	118,9	113,5	109,0	2,5	29,2	49,5
	B28	88,8 cm³/tr	133,2	127,7	124,5[1)]	2,8	32,7	48,5[1)]
	B31	100,0 cm³/tr	150,0	144,5	141,3[1)]	2,8	36,5	54,4[1)]

[1)] B28 - B31 = 210 bar max. int. - Ne pas faire fonctionner la pompe si la fuite interne est supérieure à 50% du débit théorique
Les orifices de raccordement peuvent être fournis avec taraudages métriques.

Parker Hannifin SAS
VPDE, Denison Vane Pumps
Vierzon - France

N° de modèle **T6ED* - 066 - B38 - 1 R 00 - C 1 -**

Série M = Mobile 1 joint d'arbre
Série P = Mobile 2 joints d'arbre

P1 P2

Came annulaire pour "P1"
(Débit à 0 bar et 1500 tr/min)

042 = 198,5 l/min	062 = 295,0 l/min
045 = 213,6 l/min	066 = 319,9 l/min
050 = 237,7 l/min	072 = 340,6 l/min
052 = 247,2 l/min	

Came annulaire pour "P2"
(Débit à 0 bar et 1500 tr/min)

B14 = 71,4 l/min	B35 = 166,5 l/min
B17 = 87,3 l/min	B38 = 180,4 l/min
B20 = 99,0 l/min	B42 = 204,0 l/min
B24 = 119,3 l/min	B45 = 218,5 l/min
B28 = 134,5 l/min	B50 = 237,0 l/min
B31 = 147,4 l/min	

Type d'arbre
Version P
3 = à cannelures (non SAE)

Type d'arbre
Version M
1 = à clavette (SAE CC)
2 = à clavette (non SAE)
3 = à cannelures (SAE C)
4 = à cannelures SAE CC)
T = à cannelures (SAE J718c)

Sens de rotation (vue coté bout d'arbre)
R = clockwise
L = anti-horaire

Disposition relative des orifices (voir page 34)
00 = standard

Lettre de production

Type de joint
1 = S1 (huiles minérales)
4 = S4 (fluides difficilement inflammables)
5 = S5 (huiles minérales et fluides difficilement inflammables)

Modification

PERTES VOLUMÉTRIQUES (TYPIQUES)

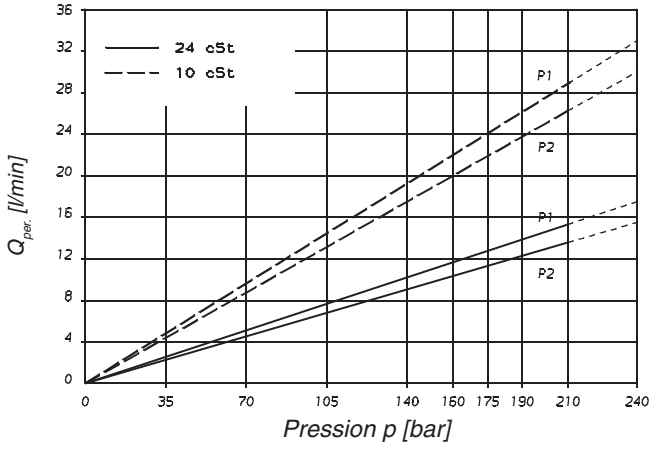

Ne pas faire fonctionner la pompe pendant plus de 5 secondes à une pression,une vitesse et une viscosité donnant un débit de fuite interne supérieure à 50% du débit théorique.
La perte volumétrique totale est la somme des pertes volumétriques de chaque cartouche aux conditions d'utilisations propres.

NIVEAUX SONORES (TYPIQUES)
T6EDM - 050 - B38

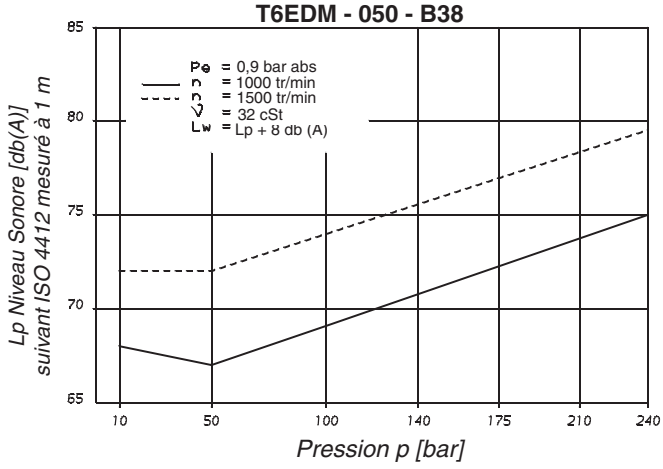

Le niveau sonore des pompes doubles est donné pour 2 sections refoulant simultanément à la pression indiquée.

PERTES HYDROMÉCANIQUES (TYPIQUES)

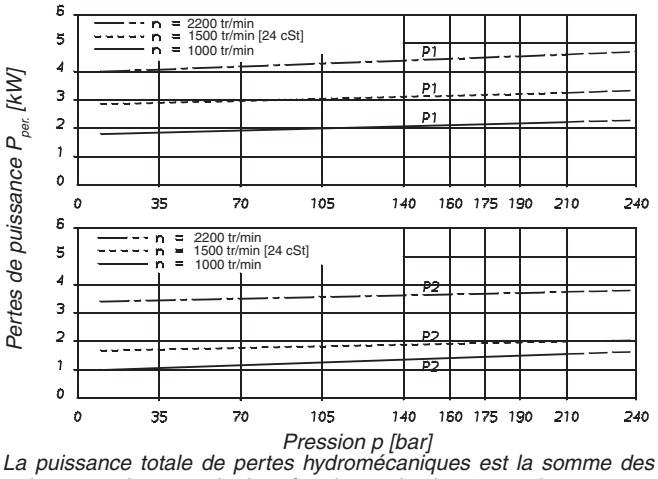

La puissance totale de pertes hydromécaniques est la somme des puissances de pertes hydromécaniques de chaque section pour ses propres conditions de fonctionnement.

CHARGES ADMISSIBLES SUR L'ARBRE

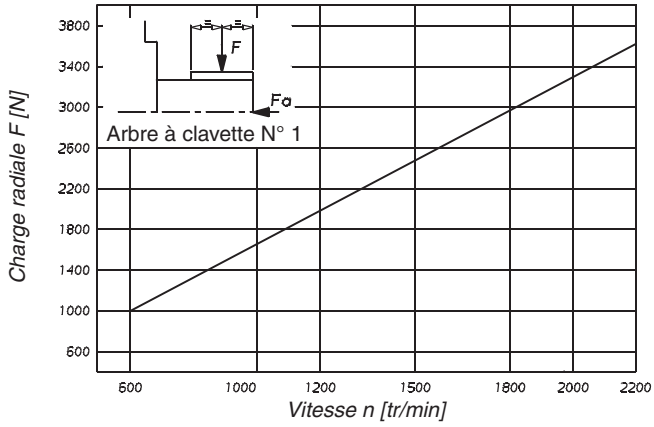

Charge axiale maximale admissible Fa = 2000 N

Parker Hannifin SAS
VPDE, Denison Vane Pumps
Vierzon - France

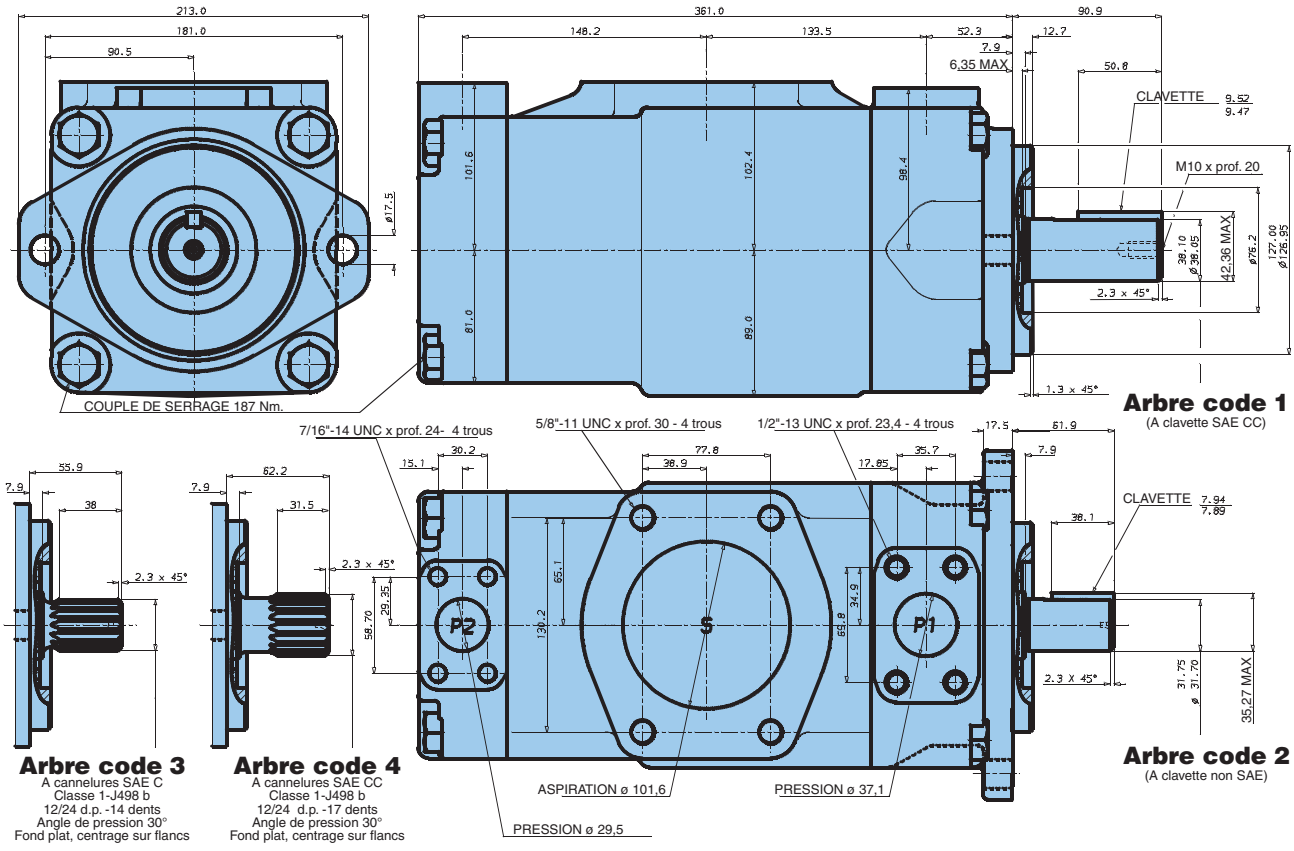

Limite de couple sur l'arbre [cm³/tr x bar]		
Pompe	**Arbre**	**Vi x p max. P1 + P2**
T6EDM	1	72300
	2	34590
	3	61200
	4	68500

T6EDM - Arbre supplémentaire Code T: voir page 33
T6EDP - Arbre supplémentaire voir page 33

CARACTÉRISTIQUES TYPIQUES DE FONCTIONNEMENT - [24 cSt]

Orifice de refoulement	Came	Cylindrée théorique Vi	Débit Q [l/min] à n = 1500 tr/min			Débit Q [l/min] à n = 1500 tr/min		
			p = 0 bar	p = 140 bar	p = 240 bar	p = 7 bar	p = 140 bar	p = 240 bar
P1	042	132,3 cm³/tr	198,5	188,5	181,3	5,2	49,4	82,6
	045	142,4 cm³/tr	213,6	203,6	196,5	5,4	52,9	88,7
	050	158,5 cm³/tr	237,7	227,7	220,6	5,7	58,5	98,3
	052	164,8 cm³/tr	247,2	237,2	230,1	5,8	60,8	102,1
	062	196,7 cm³/tr	295,0	285,0	277,9	6,4	71,9	121,3
	066	213,3 cm³/tr	319,9	309,9	302,8	6,7	77,7	131,2
	072	227,1 cm³/tr	340,6	330,6	323,5	6,9	82,6	139,5
P2	B14	47,6 cm³/tr	71,4	62,1	55,9	2,3	18,5	30,6
	B17	58,2 cm³/tr	87,3	78,0	71,8	2,5	22,2	37,0
	B20	66,0 cm³/tr	99,0	89,7	83,5	2,8	24,9	41,7
	B24	79,5 cm³/tr	119,3	110,0	103,8	3,0	29,6	49,8
	B28	89,7 cm³/tr	134,5	125,2	119,0	3,2	33,2	55,9
	B31	98,3 cm³/tr	147,4	138,1	131,9	3,3	36,2	61,0
	B35	111,0 cm³/tr	166,5	157,2	151,0	3,5	40,7	68,7
	B38	120,3 cm³/tr	180,4	171,1	164,9	3,7	43,9	74,3
	B42	136,0 cm³/tr	204,0	194,7	188,5	4,0	49,4	83,7
	B45	145,7 cm³/tr	218,5	209,2	203,0	4,1	52,8	89,5
	B50	158,0 cm³/tr	237,0	227,7	224,0[1)]	4,4	57,0	85,0[1)]

[1)] B50 = 210 bar max. int. *Les orifices de raccordement peuvent être fournis avec taraudages métriques.*

Parker Hannifin SAS
VPDE, Denison Vane Pumps
Vierzon - France

Code de désignation and Characteristics

Série T6DCCM, Pompes à palettes Denison

N° de modèle **T6DCCM - B38 - B28 - B08 - 1 R 00 - B 1 - 00**

Série

Came annulaire pour "P1"
(Débit à 0 bar et 1500 tr/min)

B14 = 71,4 l/min	B35 = 166,5 l/min
B17 = 87,3 l/min	B38 = 180,4 l/min
B20 = 99,0 l/min	B42 = 204,0 l/min
B24 = 119,3 l/min	B45 = 218,5 l/min
B28 = 134,5 l/min	B50 = 237,0 l/min
B31 = 147,4 l/min	

Came annulaire pour "P2" & "P3"
(Débit à 0 bar et 1500 tr/min)

B03 = 16,2 l/min	B17 = 87,4 l/min
B05 = 25,8 l/min	B20 = 95,7 l/min
B06 = 31,9 l/min	B22 = 105,4 l/min
B08 = 39,6 l/min	B25 = 118,9 l/min
B10 = 51,1 l/min	B28 = 133,2 l/min
B12 = 55,6 l/min	B31 = 150,0 l/min
B14 = 69,0 l/min	

P1 P2 P3

Modification

Option sur orifices

Type	UNC		Métrique	
P3	1”	3/4”	1”	3/4”
Code	00	01	M0	M1

Type de joint
1 = S1 (huiles minérales)
4 = S4 (fluides difficilement inflammables)
5 = S5 (huiles minérales et fluides difficilement inflammables)

Lettre de production

Disposition relative des orifices (voir pages 34-35)
00 = standard

Sens de rotation (vue coté bout d’arbre)
R = horaire
L = anti-horaire

Type d’arbre
1 = à clavette (non SAE)
2 = à clavette (SAE CC)
3 = à cannelures (SAE C)
4 = à cannelures (SAE CC)
6 = à cannelures (non SAE)

CARACTÉRISTIQUES TYPIQUES DE FONCTIONNEMENT - [24 cSt]

Orifice de refoulement	Came	Cylindrée théorique Vi	Débit Q [l/min] à n = 1500 tr/min			Puissance d’entrée P [kW] à n = 1500 tr/min		
			p = 0 bar	p = 140 bar	p = 240 bar	p = 7 bar	p = 140 bar	p = 240 bar
P1	B14	47,6 cm³/tr	71,4	62,1	55,9	2,3	18,5,	30,6
	B17	58,2 cm³/tr	87,3	78,0	71,8	2,5	22,2	37,0
	B20	66,0 cm³/tr	99,0	89,7	83,5	2,8	24,9	41,7
	B24	79,5 cm³/tr	119,3	110,0	103,8	3,0	29,6	49,8
	B28	89,7 cm³/tr	134,5	125,2	119,0	3,2	33,2	55,9
	B31	98,3 cm³/tr	147,4	138,1	131,9	3,3	36,2	61,0
	B35	111,0 cm³/tr	166,5	157,2	151,0	3,5	40,7	68,7
	B38	120,3 cm³/tr	180,4	171,1	164,9	3,7	43,9	74,3
	B42[2)]	136,0 cm³/tr	204,0	194,7	188,5	4,0	49,4	83,7
	B45[2)]	145,7 cm³/tr	218,5	209,2	203,0	4,1	52,8	89,5
	B50[2)]	158,0 cm³/tr	237,0	227,7	224,0[1)]	4,4	57,0	85,0[1)]
P2 & P3	B03	10,8 cm³/tr	16,2	10,7	-	1,3	5,3	-
	B05	17,2 cm³/tr	25,8	20,3	15,8	1,4	7,5	12,2
	B06	21,3 cm³/tr	31,9	26,5	22,0	1,5	8,9	14,7
	B08	26,4 cm³/tr	39,6	34,1	29,6	1,6	10,7	17,7
	B10	34,1 cm³/tr	51,1	45,7	41,2	1,7	13,4	22,3
	B12	37,1 cm³/tr	55,6	50,2	45,7	1,7	14,4	24,1
	B14	46,0 cm³/tr	69,0	63,5	59,0	1,9	17,6	29,5
	B17	58,3 cm³/tr	87,4	82,0	77,5	2,1	21,9	36,9
	B20	63,8 cm³/tr	95,7	90,2	85,7	2,2	23,8	40,2
	B22	70,3 cm³/tr	105,4	100,0	95,5	2,3	26,1	44,1
	B25	79,3 cm³/tr	118,9	113,5	109,0	2,5	29,2	49,5
	B28	88,8 cm³/tr	133,2	127,7	124,5[1)]	2,8	32,7	48,5[1)]
	B31	100,0 cm³/tr	150,0	144,5	141,3[1)]	2,8	36,5	54,4[1)]

[1)] B28 - B31 - B50 = 210 bar max. int. *[2)] B42 - B45 - B50 = 2200 tr/min max*
- Ne pas faire fonctionner la pompe si la fuite interne est supérieure à 50% du débit théorique

Parker Hannifin SAS
VPDE, Denison Vane Pumps
Vierzon - France

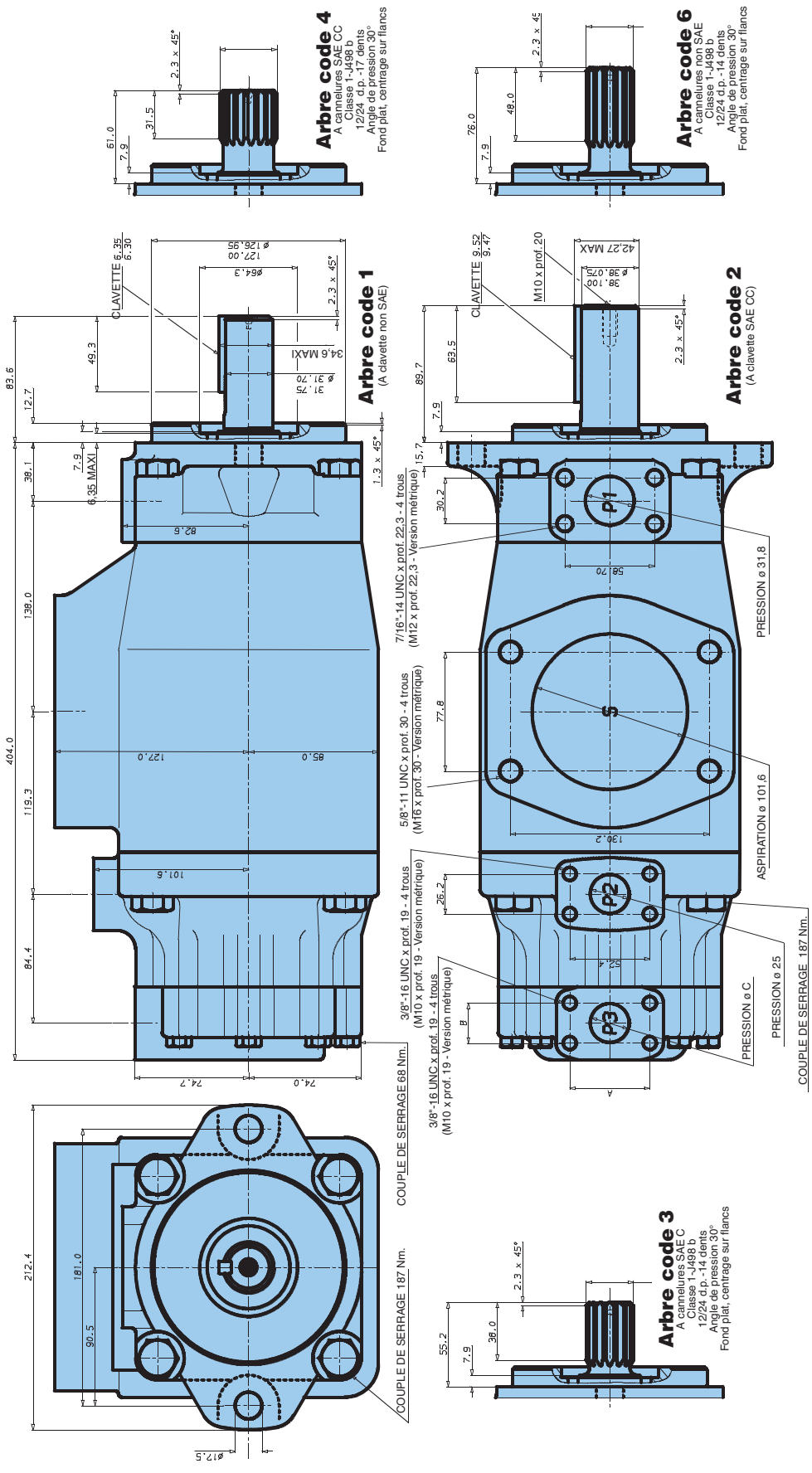

Limite de couple sur l'arbre [cm³/tr x bar]				
Pompe	Arbre	Vi x p max. P1 + P2 + P3	Arbre	Vi x p max. P1 + P2 + P3
T6DCCM	1	43240	3	61200
	2	66500	4	66500

Orifice en option				
Orifice	Code	A	B	C
P3	00 & M0	52,4	26,2	25,4
P3	01 & M1	47,6	22,2	19,0

Parker Hannifin SAS
VPDE, Denison Vane Pumps
Vierzon - France

PERTES VOLUMÉTRIQUES (TYPIQUES)

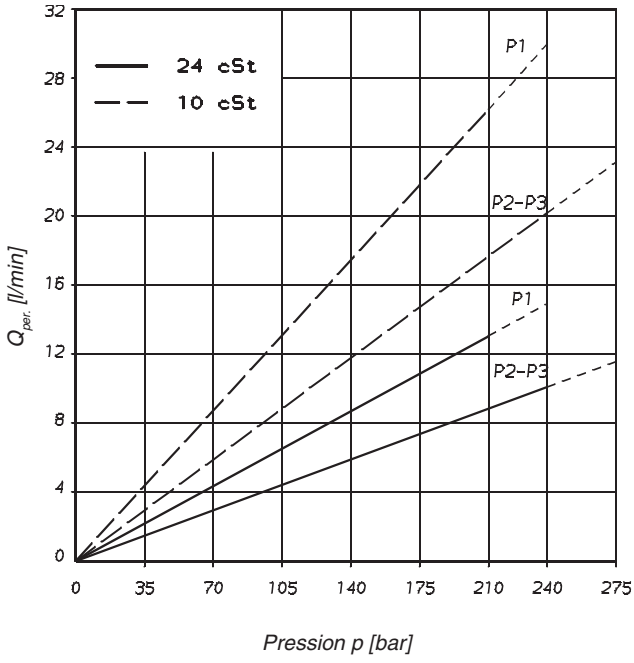

Ne pas faire fonctionner la pompe pendant plus de 5 secondes à une pression,une vitesse et une viscosité donnant un débit de fuite interne supérieure à 50% du débit théorique.
La perte volumétrique totale est la somme des pertes volumétriques de chaque cartouche aux conditions d'utilisations propres.

NIVEAUX SONORES (TYPIQUES)
T6DCCM - B38 - B22 - B22

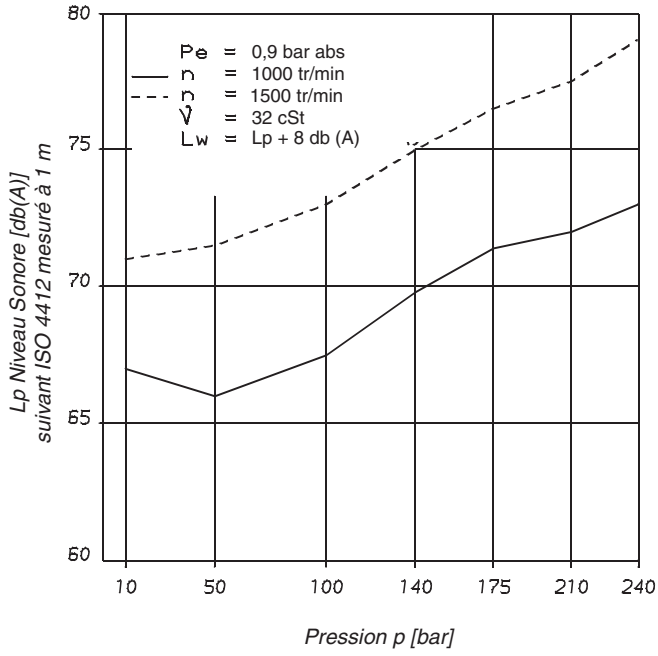

Le niveau sonore des pompes triples est donné pour 3 sections refoulant simultanément à la pression indiquée.

PERTES HYDROMÉCANIQUES (TYPIQUES)

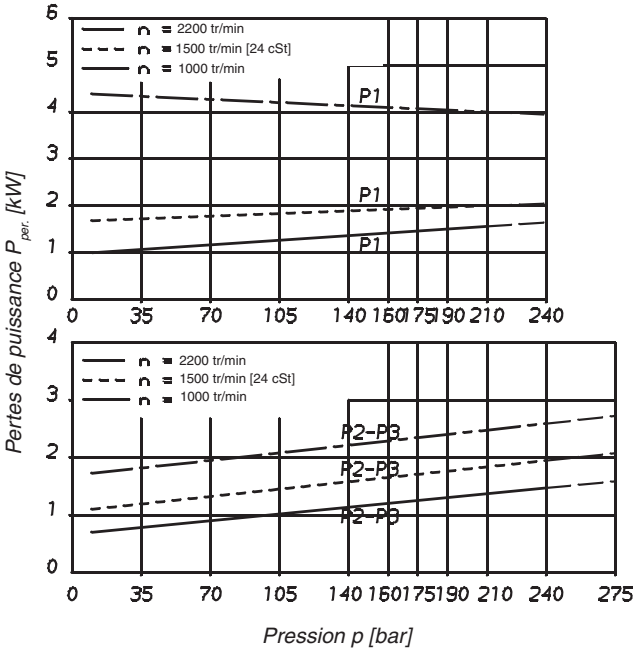

La puissance totale de pertes hydromécaniques est la somme des puissances de pertes hydromécaniques de chaque section pour ses propres conditions de fonctionnement.

CHARGES ADMISSIBLES SUR L'ARBRE

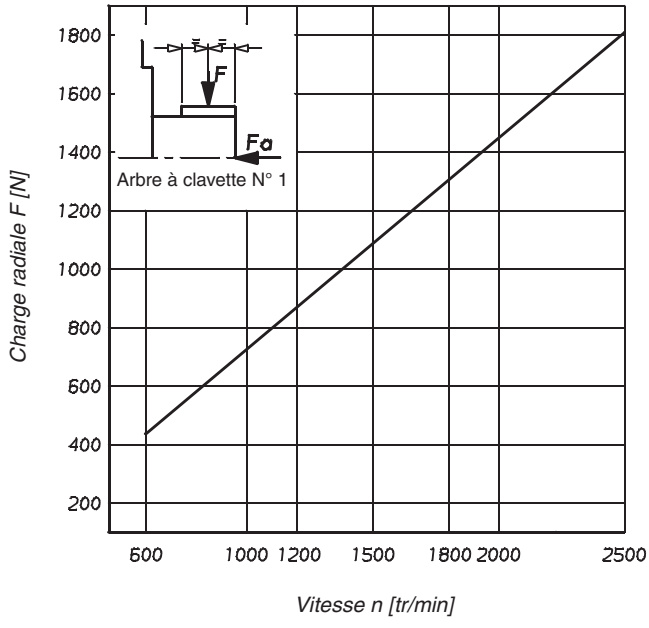

Charge axiale maximale admissible Fa = 800 N

Parker Hannifin SAS
VPDE, Denison Vane Pumps
Vierzon - France

PERTES VOLUMÉTRIQUES (TYPIQUES)

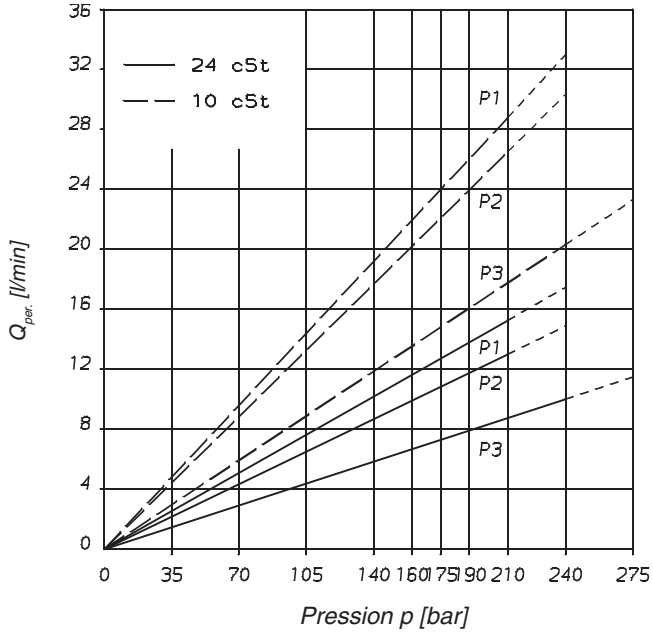

Ne pas faire fonctionner la pompe pendant plus de 5 secondes à une pression,une vitesse et une viscosité donnant un débit de fuite interne supérieure à 50% du débit théorique.
La perte volumétrique totale est la somme des pertes volumétriques de chaque cartouche aux conditions d'utilisations propres.

NIVEAUX SONORES (TYPIQUES)
T6EDCM - 062 - B35 - B17

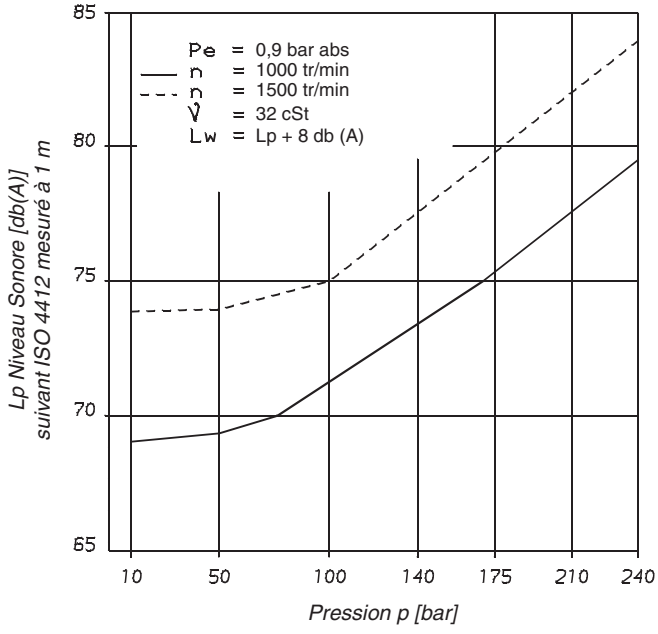

Le niveau sonore des pompes triples est donné pour 3 sections refoulant simultanément à la pression indiquée.

PERTES HYDROMÉCANIQUES (TYPIQUES)

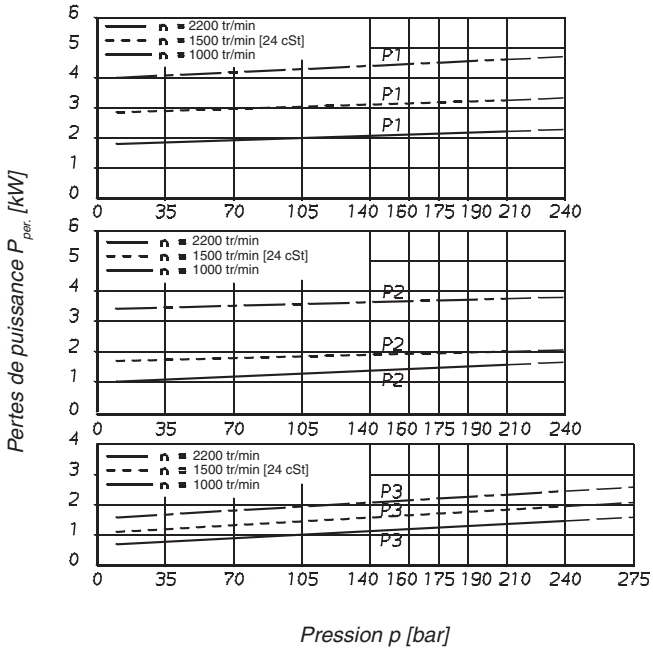

La puissance totale de pertes hydromécaniques est la somme des puissances de pertes hydromécaniques de chaque section pour ses propres conditions de fonctionnement.

CHARGES ADMISSIBLES SUR L'ARBRE

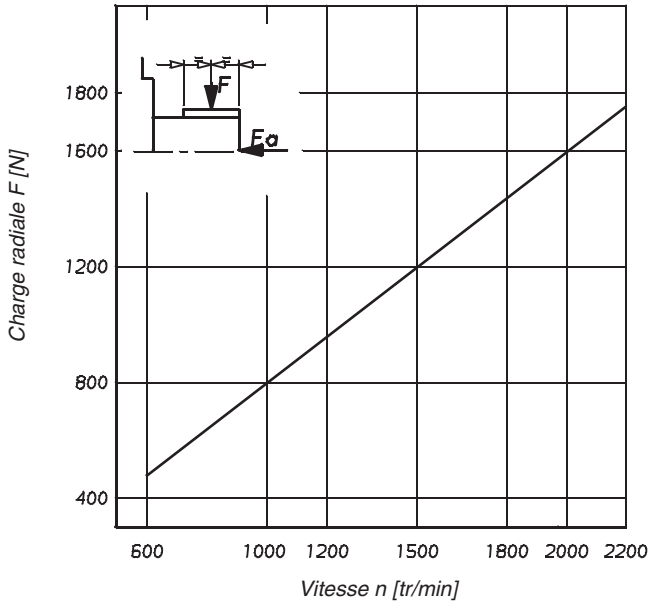

Charge axiale maximale admissible Fa = 2000 N

Parker Hannifin SAS
VPDE, Denison Vane Pumps
Vierzon - France

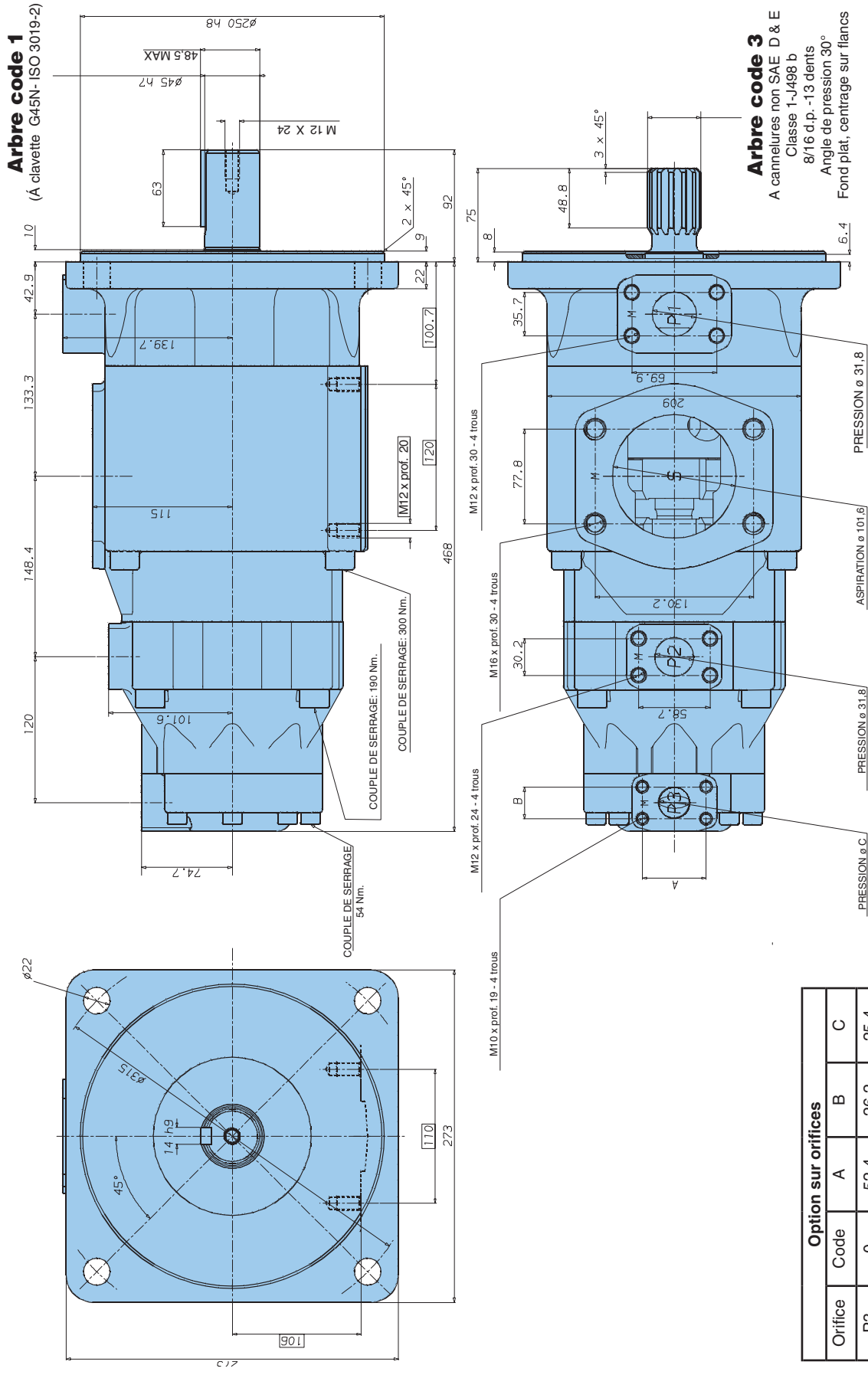

Option sur orifices				
Orifice	Code	A	B	C
P3	0	52,4	26,2	25,4
P3	1	47,6	22,2	19,0

Parker Hannifin SAS
VPDE, Denison Vane Pumps
Vierzon - France

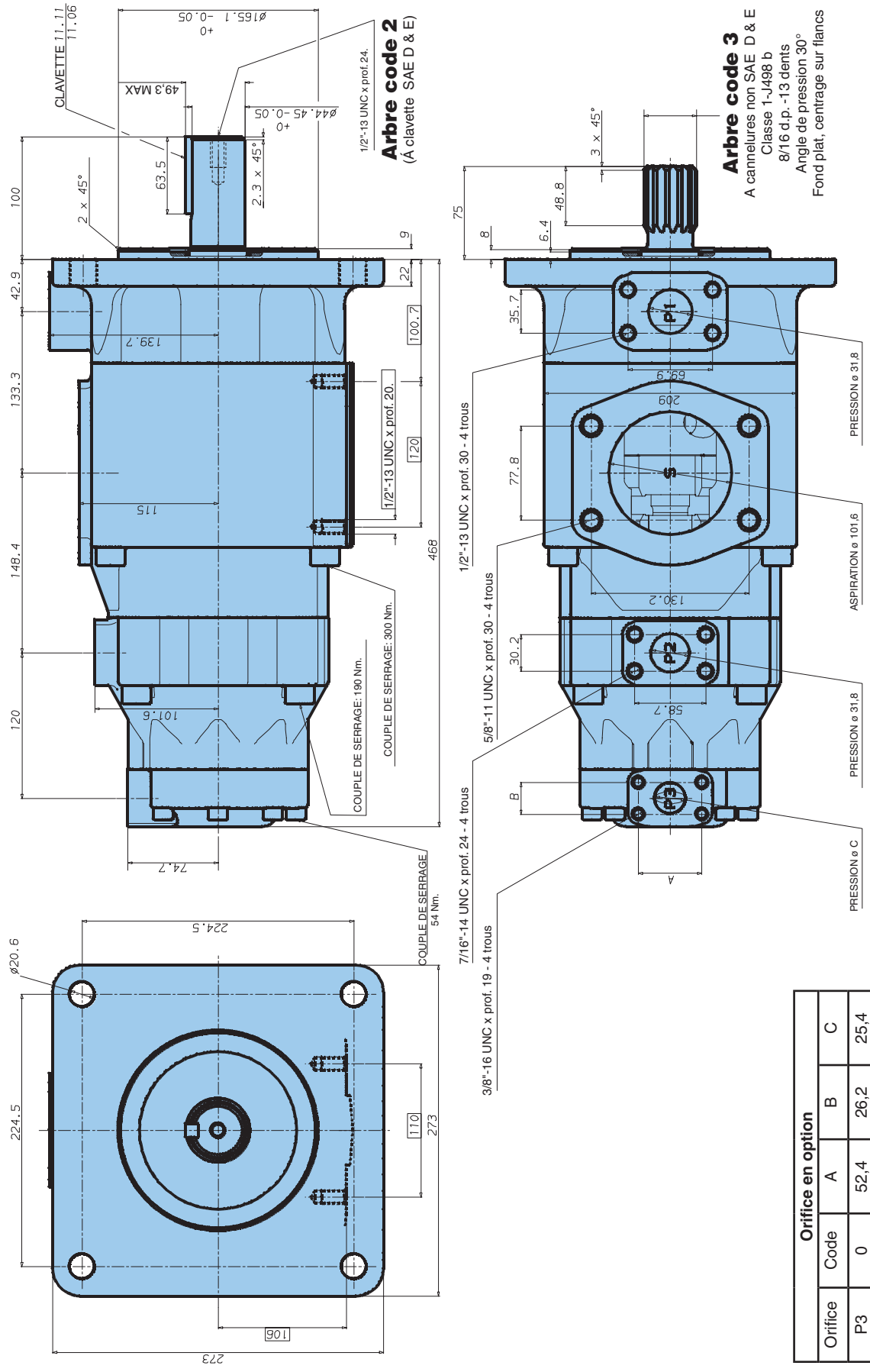

Orifice en option				
Orifice	Code	A	B	C
P3	0	52,4	26,2	25,4
P3	1	47,6	22,2	19,0

Parker Hannifin SAS
VPDE, Denison Vane Pumps
Vierzon - France

Code de désignation and Characteristics

Série T6EDCS* Pompes à palettes Denison

N° de modèle **T6EDCS**
T6EDCM - 062 - B35 - B17 - 1 R 00 - A 1 - P 0 -

P1 P2 P3

Série

Came annulaire for "P1"
(Débit à 0 bar et 1500 tr/min)
042 = 198,5 l/min 062 = 295,0 l/min
045 = 213,6 l/min 066 = 319,9 l/min
050 = 237,7 l/min 072 = 340,6 l/min
052 = 247,2 l/min

Came annulaire pour "P2"
(Débit à 0 bar et 1500 tr/min)
B14 = 71,4 l/min B35 = 166,5 l/min
B17 = 87,3 l/min B38 = 180,4 l/min
B20 = 99,0 l/min B42 = 204,0 l/min
B24 = 119,3 l/min B45 = 218,5 l/min
B28 = 134,5 /min B50 = 237,0 l/min
B31 = 147,4 l/min

Came annulaire pour "P3"
(Débit à 0 bar et 1500 tr/min)
B03 = 16,2 l/min B17 = 87,4 l/min
B05 = 25,8 l/min B20 = 95,7 l/min
B06 = 31,9 l/min B22 = 105,4 l/min
B08 = 39,6 l/min B25 = 118,9 l/min
B10 = 51,1 l/min B28 = 133,2 l/min
B12 = 55,6 l/min B31 = 150,0 l/min
B14 = 69,0 l/min

Modification

Option sur orifices
0 = P3 = 1" SAE
1 = P3 = 3/4" SAE

Options

P = 4 trous pour support externe

Type de joint
1 = S1 (huiles minérales)
4 = S4 (fluides difficilement inflammables)
5 = S5 (huiles minérales et fluides difficilement inflammables)

Lettre de production

Disposition relative des orifices (voir pages 34-35)
00 = standard

Sens de rotation (vue coté bout d'arbre)
R = horaire
L = anti-horaire

Type d'arbre
1 = à clavette (G45N - ISO 3019-2) (T6EDCM)
2 = à clavette (SAE D & E) (T6EDCS)
3 = à cannelures (SAE D & E) (T6EDCM-T6EDCS)

CARACTÉRISTIQUES TYPIQUES DE FONCTIONNEMENT - [24 cSt]

Orifice de refoulement	Came	Cylindrée théorique Vi	Débit Q [l/min] à n = 1500 tr/min			Puissance d'entrée P [kW] à n = 1500 tr/min		
			p = 0 bar	p = 140 bar	p = 240 bar	p = 7 bar	p = 140 bar	p = 240 bar
P1	042	132,3 cm³/tr	198,5	188,5	181,3	5,2	49,4	82,6
	045	142,4 cm³/tr	213,6	203,6	196,5	5,4	52,9	88,7
	050	158,5 cm³/tr	237,7	227,7	220,6	5,7	58,5	98,3
	052	164,8 cm³/tr	247,2	237,2	230,1	5,8	60,8	102,1
	062	196,7 cm³/tr	295,0	285,0	277,9	6,4	71,9	121,3
	066	213,3 cm³/tr	319,9	309,9	302,8	6,7	77,7	131,2
	072	227,1 cm³/tr	340,6	330,6	323,5	6,9	82,6	139,5
P2	B14	47,6 cm³/tr	71,4	62,1	55,9	2,3	18,5	30,6
	B17	58,2 cm³/tr	87,3	78,0	71,8	2,5	22,2	37,0
	B20	66,0 cm³/tr	99,0	89,7	83,5	2,8	24,9	41,7
	B24	79,5 cm³/tr	119,3	110,0	103,8	3,0	29,6	49,8
	B28	89,7 cm³/tr	134,5	125,2	119,0	3,2	33,2	55,9
	B31	98,3 cm³/tr	147,4	138,1	131,9	3,3	36,2	61,0
	B35	111,0 cm³/tr	166,5	157,2	151,0	3,5	40,7	68,7
	B38	120,3 cm³/tr	180,4	171,1	164,9	3,7	43,9	74,3
	B42	136,0 cm³/tr	204,0	194,7	188,5	4,0	49,4	83,7
	B45	145,7 cm³/tr	218,5	209,2	203,0	4,1	52,8	89,5
	B50	158,0 cm³/tr	237,0	227,7	224,0[1)]	4,4	57,0	85,0[1)]
P3	B03	10,8 cm³/tr	16,2	10,7	-	1,3	5,3	-
	B05	17,2 cm³/tr	25,8	20,3	15,8	1,4	7,5	12,2
	B06	21,3 cm³/tr	31,9	26,5	22,0	1,5	8,9	14,7
	B08	26,4 cm³/tr	39,6	34,1	29,6	1,6	10,7	17,7
	B10	34,1 cm³/tr	51,1	45,7	41,2	1,7	13,4	22,3
	B12	37,1 cm³/tr	55,6	50,2	45,7	1,7	14,4	24,1
	B14	46,0 cm³/tr	69,0	63,5	59,0	1,9	17,6	29,5
	B17	58,3 cm³/tr	87,4	80,0	77,5	2,1	21,9	36,9
	B20	63,8 cm³/tr	95,7	90,2	85,7	2,2	23,8	40,2
	B22	70,3 cm³/tr	105,4	100,0	95,5	2,3	26,1	44,1
	B25	79,3 cm³/tr	118,9	113,5	109,0	2,5	29,2	49,5
	B28	88,8 cm³/tr	133,2	127,7	124,5[1)]	2,8	32,7	48,5[1)]
	B31	100,0 cm³/tr	150,0	144,5	141,3[1)]	2,8	36,5	54,4[1)]

[1)] B28 - B31 - B50 = 210 bar max. int. *- Ne pas faire fonctionner la pompe si la fuite interne est supérieure à 50% du débit théorique*

Parker Hannifin SAS
VPDE, Denison Vane Pumps
Vierzon - France

ARBRES SUPPLÉMENTAIRES VERSION P

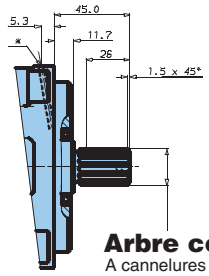

T6CCP
Limite de couple sur l'arbre
20600 [cm³/tr x bar]

Arbre code 3
A cannelures non SAE
Classe 1 - J498b
16/32 d.p. - 13 dents
Angle de pression 30°
Fond plat, centrage sur flancs

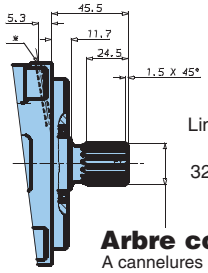

T6CCP
Limite de couple sur l'arbre
32670 [cm³/tr x bar]

Arbre code 4
A cannelures SAE B-B
Classe 1 - J498b
16/32 d.p. - 15 dents
Angle de pression 30°
Fond plat, centrage sur flancs

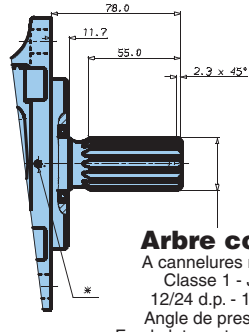

T6CCP
Limite de couple sur l'arbre
32670 [cm³/tr x bar]

Arbre code 6
A cannelures non SAE
Classe 1 - J498b
12/24 d.p. - 14 dents
Angle de pression 30°
Fond plat, centrage sur flancs

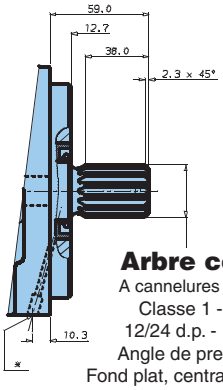

T6DP

Arbre code 3
A cannelures non SAE
Classe 1 - J498b
12/24 d.p. - 14 dents
Angle de pression 30°
Fond plat, centrage sur flancs

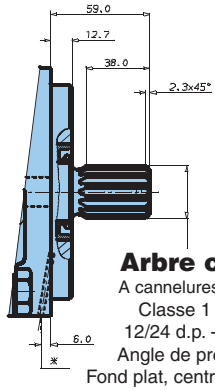

T6DCP

Arbre code 3
A cannelures non SAE
Classe 1 - J498b
12/24 d.p. - 14 dents
Angle de pression 30°
Fond plat, centrage sur flancs

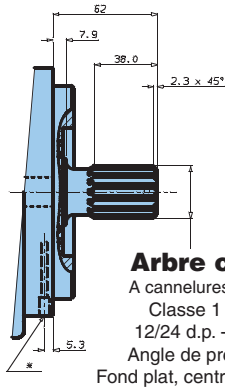

T6EP - T6ECP
T6EDP
Limite de couple sur l'arbre
61200 [cm³/tr x bar]

Arbre code 3
A cannelures non SAE
Classe 1 - J498b
12/24 d.p. - 14 dents
Angle de pression 30°
Fond plat, centrage sur flancs

** Orifice de drain entre les 2 joints d'arbre*

ARBRES SUPPLÉMENTAIRES CODE T : PRISE DE MOUVEMENT 540 TR/MIN - SAE J718C POUR PRISE DIRECTE SUR TRACTEURS AGRICOLES

Limite de couple sur l'arbre
T6CCMW - 32670 [cm³/tr x bar]
T6DCMW - 66600 [cm³/tr x bar]
T6EM - T6ECM - T6EDM - 70400 [cm³/tr x bar]

T6DM

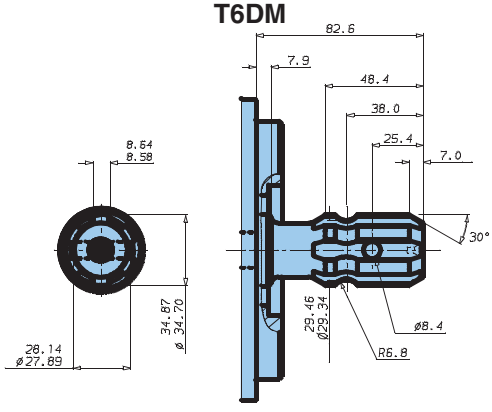

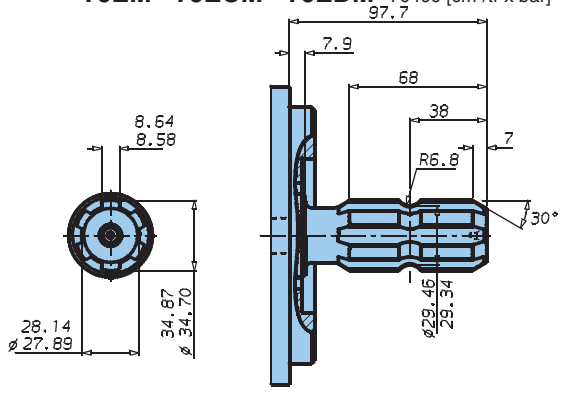

ARBRES SPÉCIAUX SUPPLÉMENTAIRES T6CCMW

Arbre code R
Limite de couple sur l'arbre
18100 [cm³/tr x bar]

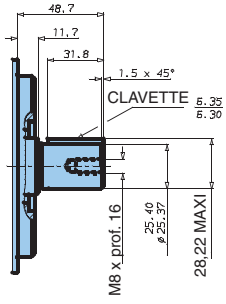

Arbre code V
Limite de couple sur l'arbre
32670 [cm³/tr x bar]

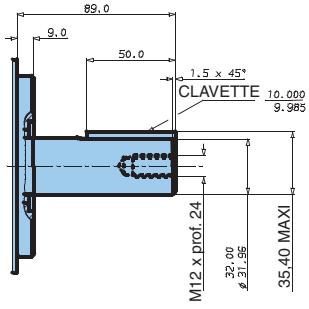

Arbre code X
Limite de couple sur l'arbre
25400 [cm³/tr x bar]

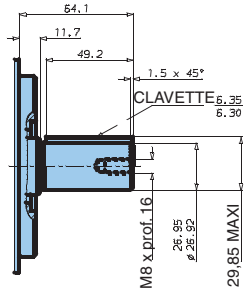

Arbre code W
Limite de couple sur l'arbre
32670 [cm³/tr x bar]

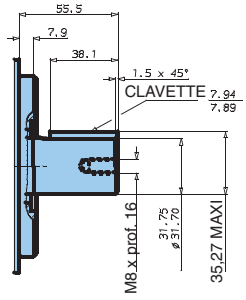

Parker Hannifin SAS
VPDE, Denison Vane Pumps
Vierzon - France

T6CC* - T6DC* - T6EC*

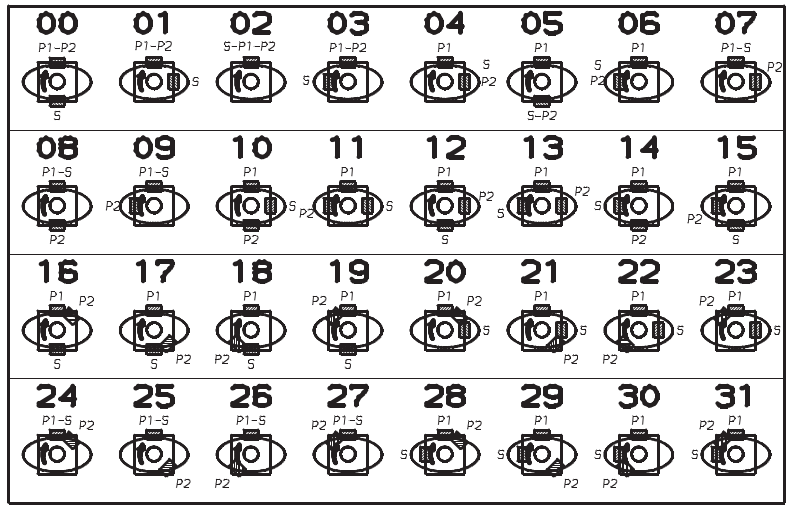

T6ED*

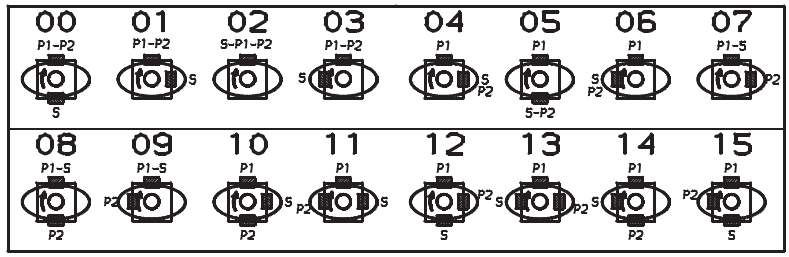

T6DCCM - T6EDC*

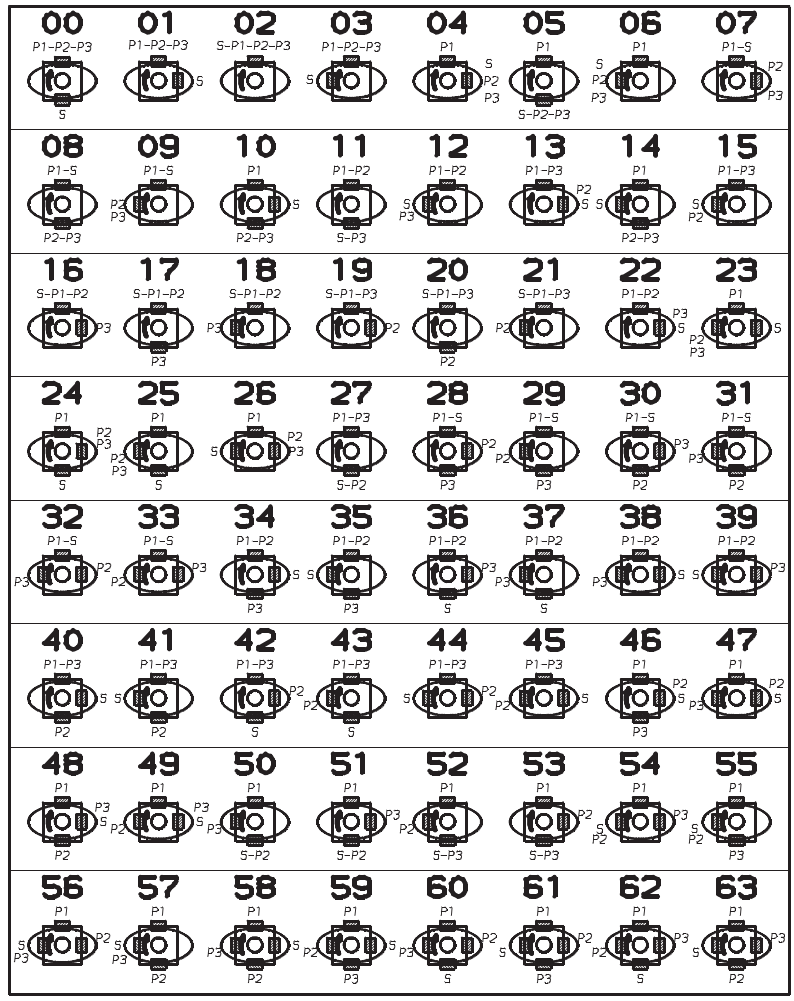

Parker Hannifin SAS
VPDE, Denison Vane Pumps
Vierzon - France

T6DCCM - T6EDC*

P1

S	P2	P3				P2	P3			
		02	16	17	18		20	30	08	31
		19	07	28	32		21	33	29	09
		01	22	34	38		40	48	10	58
		13	04	46	47		45	49	59	23
		00	36	11	37		27	51	05	50
		42	24	53	60		43	62	52	25
		03	39	35	12		41	63	14	57
		44	26	61	56		15	54	55	06

Parker dans le monde

Europe, Moyen Orient, Afrique

AE – Émirats Arabes Unis, Dubai
Tél: +971 4 8127100
parker.me@parker.com

AT – Autriche, Wiener Neustadt
Tél: +43 (0)2622 23501-0
parker.austria@parker.com

AT – Europe de l'Est, Wiener Neustadt
Tél: +43 (0)2622 23501 900
parker.easteurope@parker.com

AZ – Azerbaïdjan, Baku
Tél: +994 50 2233 458
parker.azerbaijan@parker.com

BE/LU – Belgique, Nivelles
Tél: +32 (0)67 280 900
parker.belgium@parker.com

BG – Bulgarie, Sofia
Tél: +359 2 980 1344
parker.bulgaria@parker.com

BY – Biélorussie, Minsk
Tél: +48 (0)22 573 24 00
parker.poland@parker.com

CH – Suisse, Etoy
Tél: +41 (0)21 821 87 00
parker.switzerland@parker.com

CZ – République Tchèque, Klecany
Tél: +420 284 083 111
parker.czechrepublic@parker.com

DE – Allemagne, Kaarst
Tél: +49 (0)2131 4016 0
parker.germany@parker.com

DK – Danemark, Ballerup
Tél: +45 43 56 04 00
parker.denmark@parker.com

ES – Espagne, Madrid
Tél: +34 902 330 001
parker.spain@parker.com

FI – Finlande, Vantaa
Tél: +358 (0)20 753 2500
parker.finland@parker.com

FR – France, Contamine s/Arve
Tél: +33 (0)4 50 25 80 25
parker.france@parker.com

GR – Grèce, Athènes
Tél: +30 210 933 6450
parker.greece@parker.com

HU – Hongrie, Budaörs
Tél: +36 23 885 470
parker.hungary@parker.com

IE – Irlande, Dublin
Tél: +353 (0)1 466 6370
parker.ireland@parker.com

IT – Italie, Corsico (MI)
Tél: +39 02 45 19 21
parker.italy@parker.com

KZ – Kazakhstan, Almaty
Tél: +7 7273 561 000
parker.easteurope@parker.com

NL – Pays-Bas, Oldenzaal
Tél: +31 (0)541 585 000
parker.nl@parker.com

NO – Norvège, Asker
Tél: +47 66 75 34 00
parker.norway@parker.com

PL – Pologne, Warszawa
Tél: +48 (0)22 573 24 00
parker.poland@parker.com

PT – Portugal, Leca da Palmeira
Tel: +351 22 999 7360
parker.portugal@parker.com

RO – Roumanie, Bucarest
Tél: +40 21 252 1382
parker.romania@parker.com

RU – Russie, Moscou
Tél: +7 495 645-2156
parker.russia@parker.com

SE – Suède, Spånga
Tél: +46 (0)8 59 79 50 00
parker.sweden@parker.com

SK – Slovaquie, Banská Bystrica
Tél: +421 484 162 252
parker.slovakia@parker.com

SL – Slovénie, Novo Mesto
Tél: +386 7 337 6650
parker.slovenia@parker.com

TR – Turquie, Istanbul
Tél: +90 216 4997081
parker.turkey@parker.com

UA – Ukraine, Kiev
Tél: +48 (0)22 573 24 00
parker.poland@parker.com

UK – Royaume-Uni, Warwick
Tél: +44 (0)1926 317 878
parker.uk@parker.com

ZA – Afrique du Sud, Kempton Park
Tél: +27 (0)11 961 0700
parker.southafrica@parker.com

Amérique du Nord

CA – Canada, Milton, Ontario
Tél: +1 905 693 3000

US – USA, Cleveland
Tél: +1 216 896 3000

Asie Pacifique

AU – Australie, Castle Hill
Tél: +61 (0)2-9634 7777

CN – Chine, Shanghai
Tél: +86 21 2899 5000

HK – Hong Kong
Tél: +852 2428 8008

IN – Inde, Mumbai
Tél: +91 22 6513 7081-85

JP – Japon, Tokyo
Tél: +81 (0)3 6408 3901

KR – Corée, Seoul
Tél: +82 2 559 0400

MY – Malaisie, Shah Alam
Tél: +60 3 7849 0800

NZ – Nouvelle-Zélande, Mt Wellington
Tél: +64 9 574 1744

SG – Singapour
Tél: +65 6887 6300

TH – Thaïlande, Bangkok
Tel: +662 186 7000

TW – Taiwan, Taipei
Tél: +886 2 2298 8987

Amérique du Sud

AR – Argentine, Buenos Aires
Tél: +54 3327 44 4129

BR – Brésil, Sao Jose dos Campos
Tel: +55 800 727 5374

CL – Chili, Santiago
Tél: +56 2 623 1216

MX – Mexico, Toluca
Tél: +52 72 2275 4200

Centre européen d'information produits
Numéro vert : 00 800 27 27 5374
(depuis AT, BE, CH, CZ, DE, DK, EE, ES, FI, FR, IE, IL, IS, IT, LU, MT, NL, NO, PL, PT, RU, SE, SK, UK, ZA)

© 2015 Parker Hannifin Corporation. Tous droits réservés.

Catalogue HY29-0002/FR 09/2015

Parker Hannifin France SAS
142, rue de la Forêt
74130 Contamine-sur-Arve
Tél: +33 (0)4 50 25 80 25
Fax: +33 (0)4 50 25 24 25
parker.france@parker.com
www.parker.com

Votre distributeur Parker