GXA8N035R0901 (montage avec moteur EX8 130/165/32x58 – Jeu Normal - Rapport 1/35 – Taille 180 – Arbre claveté)

(to be fitted with EX8 motor 130/160/32x58 – Normal backlash – Ratio 35:1 – Size 180 – Shaft with key)

ATEX - II2DGcT6

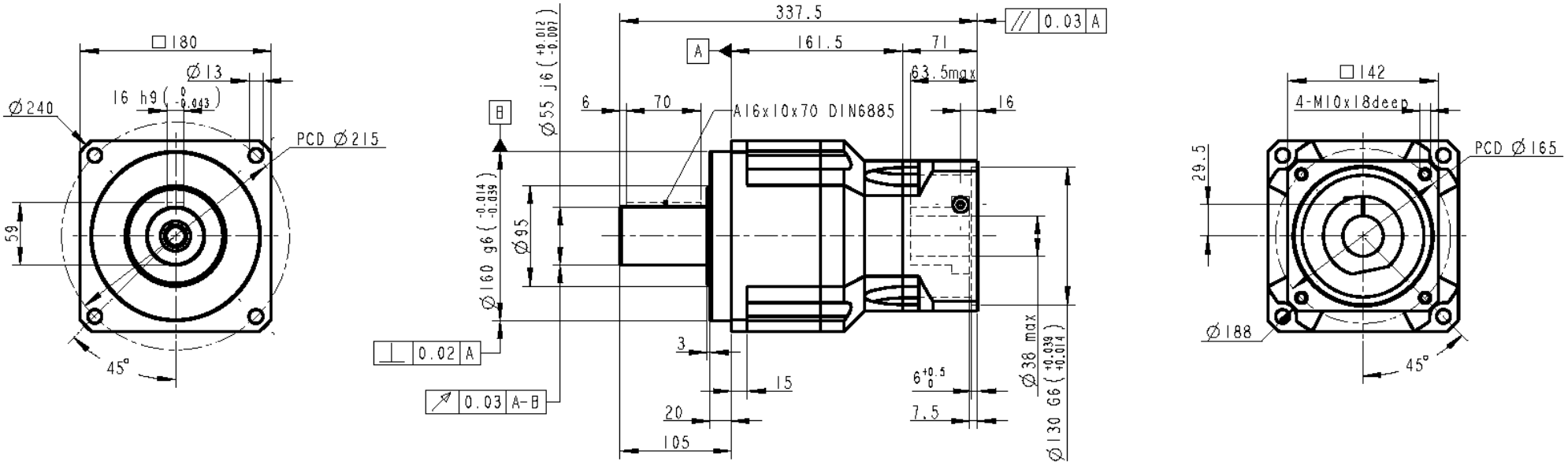

Rapport réduction : 35
Couple sortie nominal : 1100 Nm
Vitesse entrée nominale : 3000 tr/mn
Jeu : 7 minutes
Charge radiale (milieu arbre) : 14500 N
Rendement : 94%
Inertie : 74.2 E-5 kgm²
Lubrification : Graisse Synth.NYOGEL 792D
Position montage : Toutes
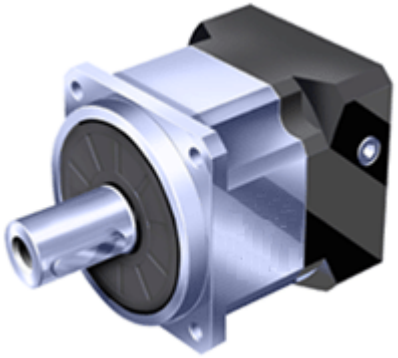
Masse : 33 kg
Couple sortie maxi : 1980 Nm
Vitesse entrée maximale : 6000 tr/mn
Rigidité : 145 Nm/min
Charge axiale : 7250 N
Durée de vie : 20000 h
Température service : -10 à +40°C
Protection : IP65
Niveau sonore : < 67 dB (3000tr/mn)