GXA6N080R0701 (montage avec moteur ATEX EX6 – Jeu Normal - Rapport 1/80 – Taille 142 – Arbre claveté)

(to be fitted with EX6 ATEX motor – Normal backlash – Ratio 80:1 – Size 142 – Shaft with key)

ATEX - II2DGcT6

ATTENTION : PREVOIR de LIMITER le COUPLE du MOTEUR – CAUTION : LIMIT the MOTOR TORQUE

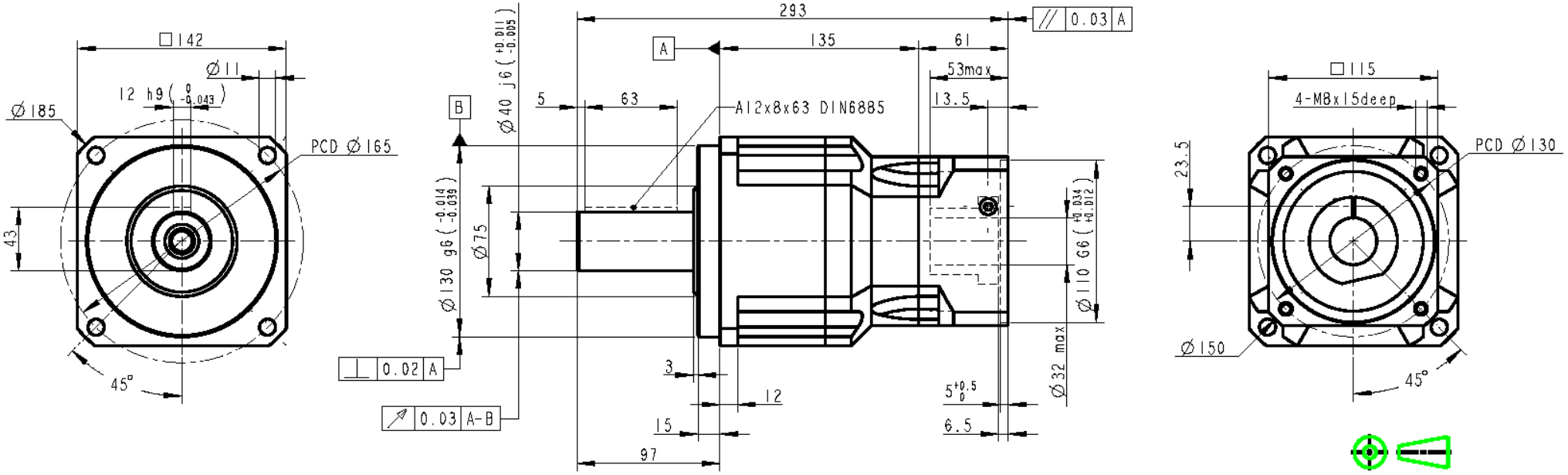

Rapport réduction : 80
Couple sortie nominal : 500 Nm
Vitesse entrée nominale : 3000 tr/mn
Jeu : 7 minutes
Charge radiale (milieu arbre) : 9400 N
Rendement : 94%
Inertie : 25.7 E-5 kgm²
Lubrification : Graisse Synth.NYOGEL 792D
Position montage : Toutes
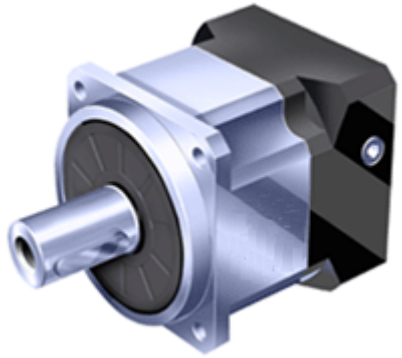
Masse : 17.5 kg
Couple sortie maxi : 900 Nm
Vitesse entrée maximale : 6000 tr/mn
Rigidité : 50 Nm/min
Charge axiale : 4700 N
Durée de vie : 20000 h
Température service : -10 à +40°C
Protection : IP65
Niveau sonore : < 65 dB (3000tr/mn)